O.NOVO UMYWALKA WPUSZCZANA W BLAT OWALNA

INFORMACJE O PRODUKCIE

Tytuł artykułu	Villeroy & Boch O.novo Umywalka wpuszczana w blat, 560 x 405 x 200 mm, Weiss Alpin, bez przelewu, Nieszlifowany
Numer artykułu	41615701
Montaż / typ montażu	Montaż w otworze blatu
Zakres dostawy	1 x umywalka wpuszczana w blat , 1 x szablon do wycięć
Głębokość w mm	405
Szerokość w mm	560
Wysokość w mm	200
Głębokość wewnętrzna	150
Kolekcja	O.novo
Nadaje się do	Armatura 3-otworowa
Material	Ceramika sanitarna
surface	Wersja błyszcząca
Nazwa koloru	Weiss Alpin
Z przelewem	Nie
Kształt	owalna
Określenie koloru	Weiss Alpin
Powierzchnia antybakteryjna (z AntiBac)	Nie
Łatwe czyszczenie powierzchni (CeramicPlus)	Nie
Liczba wybitych otworów na armaturę	1
Liczba zaznaczonych otworów na armaturę	2
Spód umywalki	Nieszlifowany
Liczba misek	1

TECHNICAL DRAWINGS

41615701

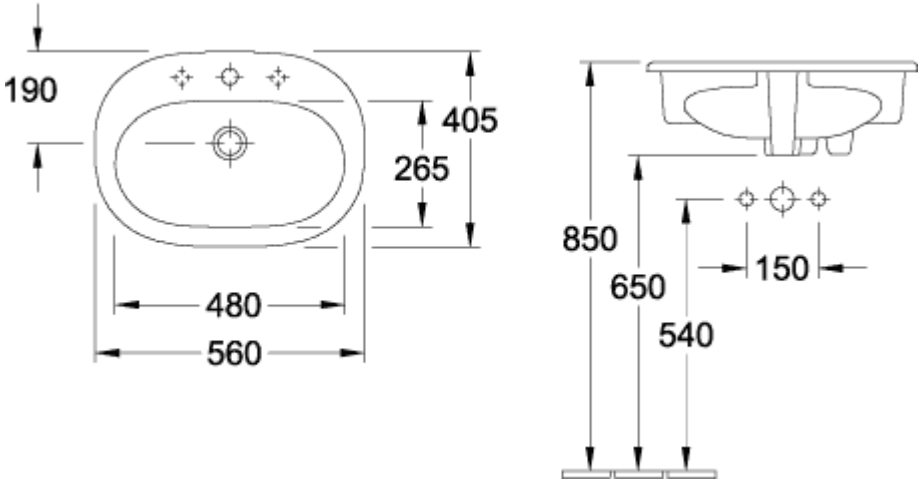
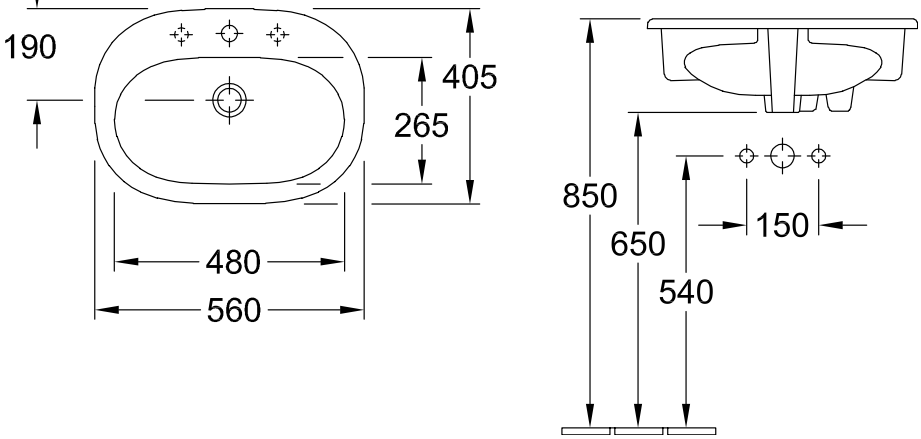
41615701