FINION UMYWALKA MEBLOWA PROSTOKĄTNA

INFORMACJE O PRODUKCIE

Tytuł artykułu	Villeroy & Boch Finion Umywalka meblowa, 1200 x 500 x 160 mm, Weiss Alpin CeramicPlus, bez przelewu, Nieszlifowany
Numer artykułu	4164C2R1
Montaż / typ montażu	Montaż na równi z blatem
Wskazówki montażowe	Podparcie umywalki za pomocą odpowiedniej podbudowy
Zakres dostawy	1 x umywalka meblowa , 1 x niezamykany zawór odpływowy z ceramiczną pokrywą zaworu
Głębokość w mm	500
Szerokość w mm	1200
Wysokość w mm	160
Głębokość wewnętrzna	100
Kolekcja	Finion
Nadaje się do	Armatura 3-otworowa, Pasujące meble Villeroy & Boch
Material	TitanCeram
surface	Wersja błyszcząca
Nazwa koloru	Weiss Alpin CeramicPlus
Z przelewem	Nie
Kształt	prostokątna
Określenie koloru	Weiss Alpin
Powierzchnia antybakteryjna (z AntiBac)	Nie
Łatwe czyszczenie powierzchni (CeramicPlus)	Tak
Liczba wybitych otworów na armaturę	1
Liczba zaznaczonych otworów na armaturę	2
Spód umywalki	Nieszlifowany
Liczba misek	1

TECHNICAL DRAWINGS

4164C2R1

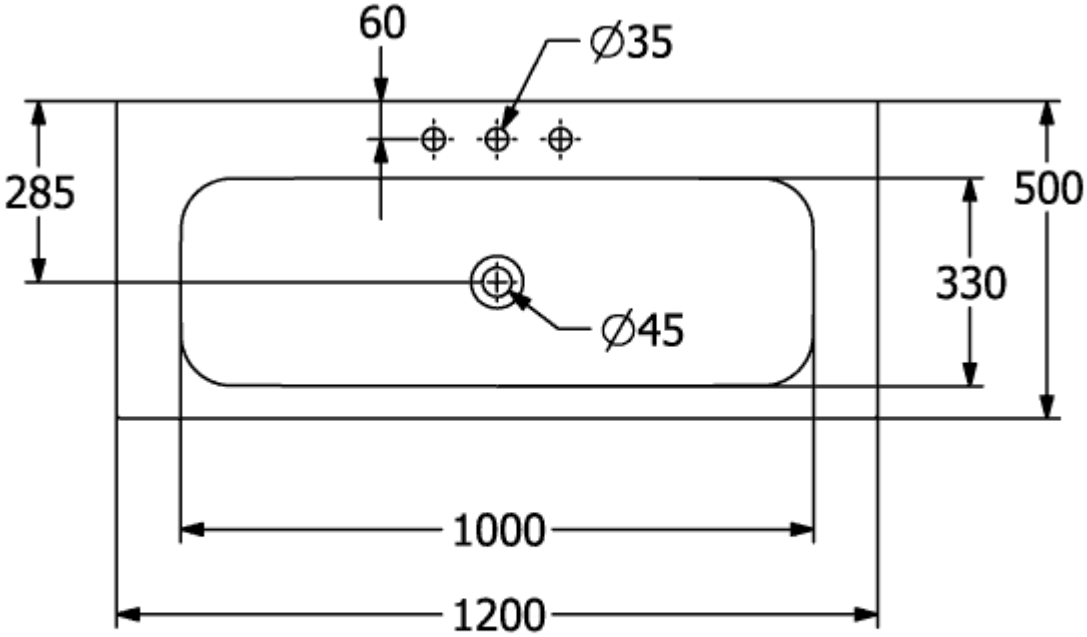
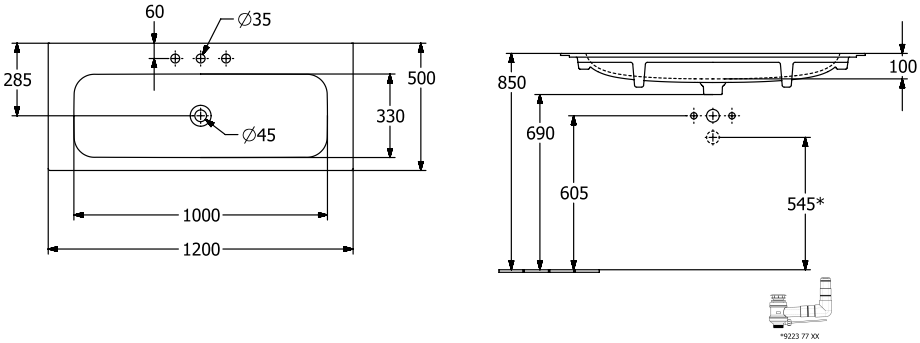
4164C2R1