LEGATO MISKA WC LEJOWA DO WC-KOMPAKTU BEZ KOŁNIERZA WEWNĘTRZNEGO PROSTOKĄTNA

INFORMACJE O PRODUKCIE

Tytuł artykułu	Villeroy & Boch Legato Miska WC lejowa do WC-kompaktu bez kołnierza wewnętrznego, stojący, Weiss Alpin
Numer artykułu	5634R001
Montaż / typ montażu	Stojący
Wskazówki montażowe	zalecenie: montaż w odległości od ściany: 15 mm, nie nadaje się do montażu ze spłuczkami ciśnieniowymi
Zakres dostawy	1 x miska WC lejowa bez kołnierza wewnętrznego , 1 x zestaw mocujący
Głębokość w mm	700
Szerokość w mm	375
Wysokość w mm	400
Kolekcja	Legato
Nadaje się do	Spłuczka nasadzana
Innowacyjna technika spłukiwania (z TwistFlush)	Nie
Innowacyjna technika spłukiwania (z TwistFlush[e³])	Nie
Objętość spłukiwania l	3 / 4,5 l
Podwieszany - stojący na podłodze	stojący
Material	Ceramika sanitarna
surface	Wersja błyszcząca
Nazwa koloru	Weiss Alpin
Kształt	prostokątna
Określenie koloru	Weiss Alpin
Powierzchnia antybakteryjna (z AntiBac)	Nie
Łatwe czyszczenie powierzchni (CeramicPlus)	Nie
Bez kołnierza wewnętrznego (DirectFlush)	Tak
Typ spłuczki	Miska lejowa
Zintegrowane rozwiązanie dla efektu świeżości (z ViFresh)	Nie
Odpływ/odpływ	odpływ poziomy

TECHNICAL DRAWINGS

5634R001

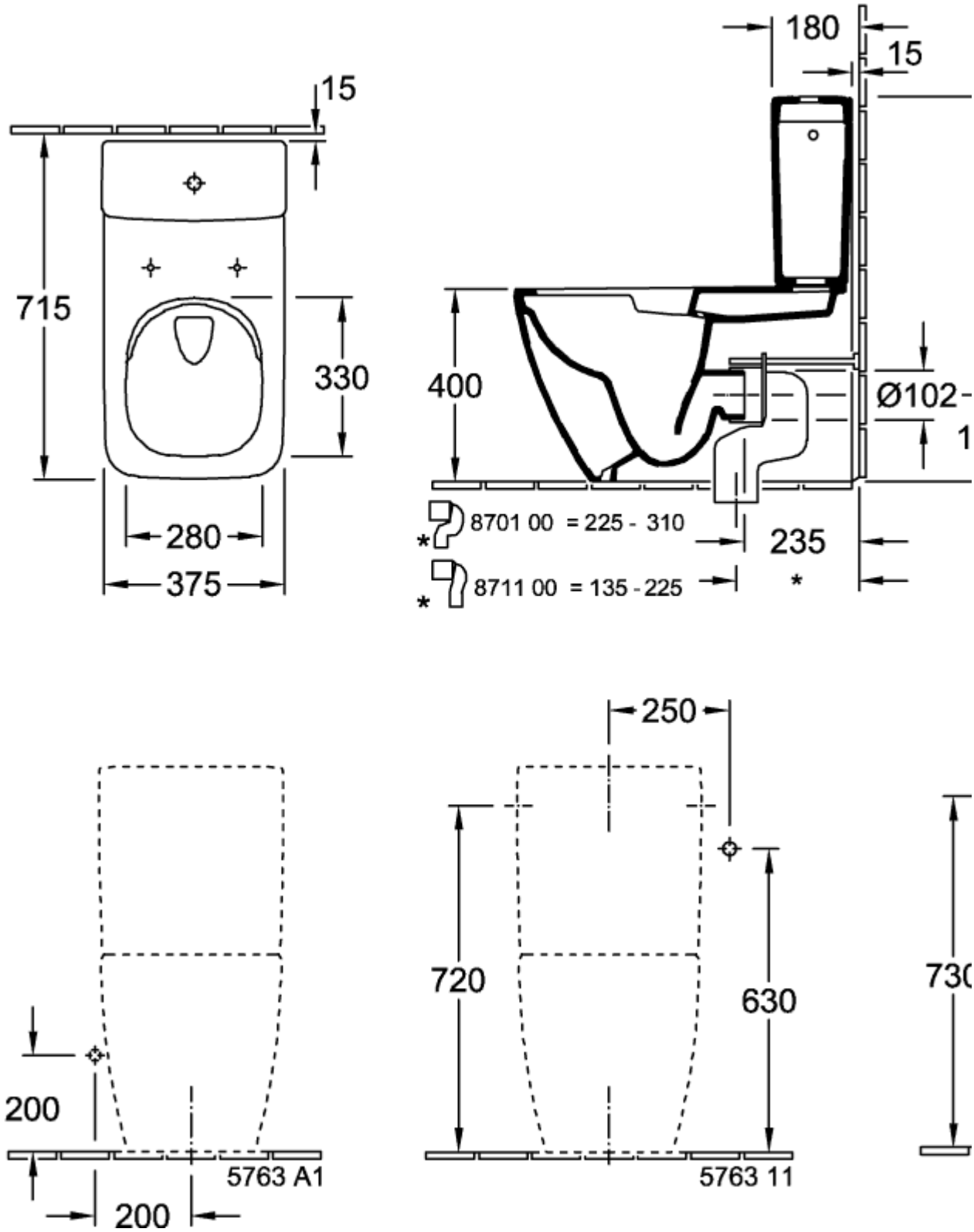
15
715
330
280
375
180
15
400
Ø102
1
8701 00 = 225 - 310
235
8711 00 = 135 - 225
250
720
630
730
200
200
5763 A1
5763 11

5634R001

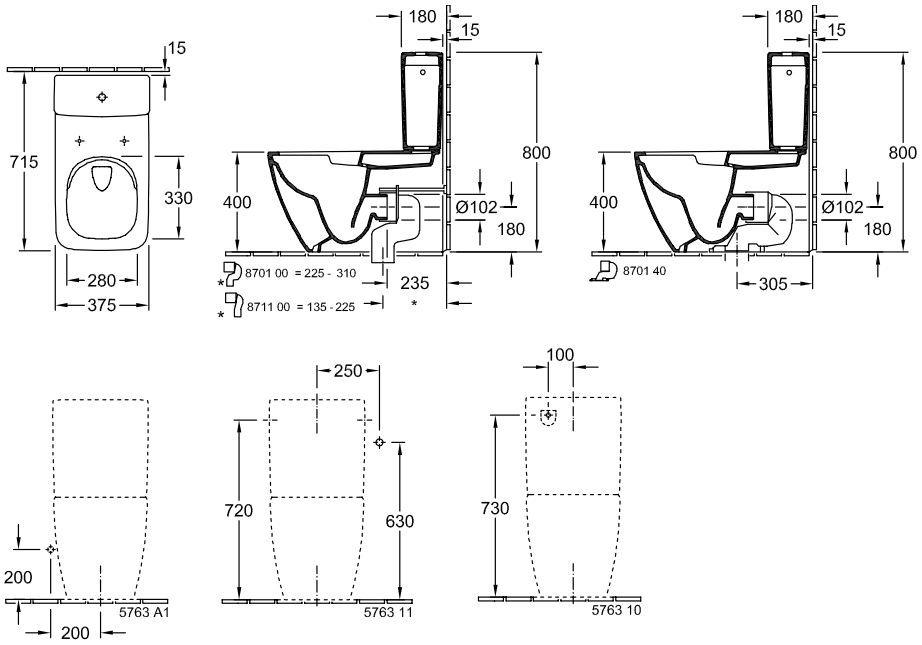
15
715
330
280
375
180
15
800
400
Ø102
180
8701 00 = 225 - 310
235
8711 00 = 135 - 225
180
15
800
400
Ø102
180
8701 40
305
250
720
630
5763 11
100
730
5763 10
200
5763 A1
200