O.NOVO COMBI-PACK OWALNA

INFORMACJE O PRODUKCIE

Tytuł artykułu	Villeroy & Boch O.novo Combi-Pack, podwieszany, Weiss Alpin
Numer artykułu	5660HR01
Montaż / typ montażu	Montaż ścienny
Wskazówki montażowe	nie nadaje się do montażu ze spłuczkami ciśnieniowymi
Zakres dostawy	1 x miska WC lejowa bez kołnierza wewnętrznego , 1 x deska sedesowa
Głębokość w mm	560
Szerokość w mm	360
Wysokość w mm	350
Kolekcja	O.novo
Nadaje się do	Spłuczka podtynkowa
Innowacyjna technika spłukiwania (z TwistFlush)	Nie
Objętość spłukiwania l	3 / 4,5 l
Podwieszany - stojący na podłodze	podwieszany
Funkcja	• z systemem automatycznego opuszczania (SoftClosing) • ze zdejmowaną deską sedesową (QuickRelease)
Material	Ceramika sanitarna
Nazwa koloru	Weiss Alpin
Inny materiał	Deska sedesowa: Duroplast
inne powierzchnie	Deska sedesowa: Wersja błyszcząca
Kształt	owalna
Określenie koloru	Weiss Alpin
Inne określenia koloru	Deska sedesowa: Weiss Alpin
Powierzchnia antybakteryjna (z AntiBac)	Nie
Łatwe czyszczenie powierzchni (CeramicPlus)	Nie
Bez kołnierza wewnętrznego (DirectFlush)	Tak
Typ spłuczki	Miska lejowa
Zintegrowane rozwiązanie dla efektu świeżości (z ViFresh)	Nie
Odpływ/odpływ	odpływ poziomy

TECHNICAL DRAWINGS

5660HR01

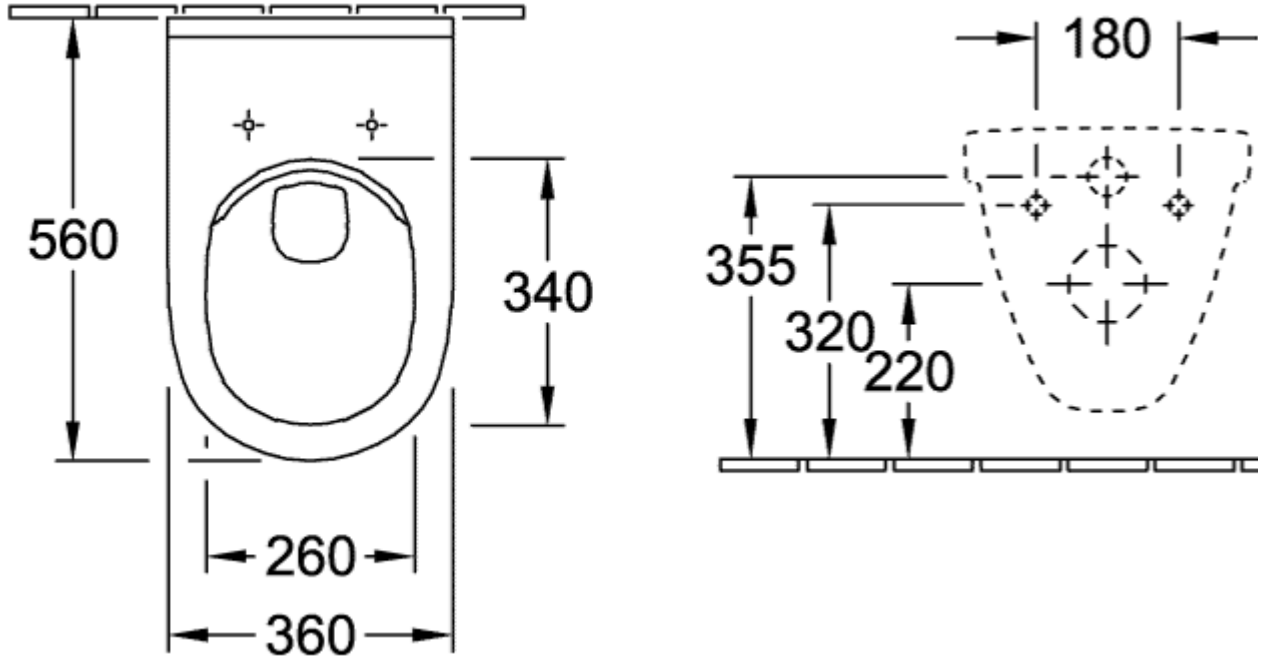
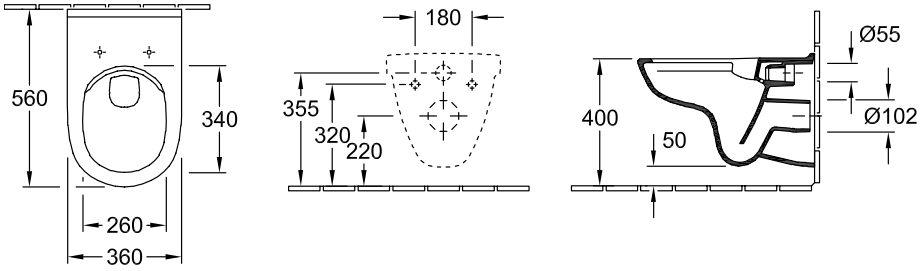
5660HR01