O.NOVO MISKA WC Z PÓŁKĄ OWALNA

INFORMACJE O PRODUKCIE

Tytuł artykułu	Villeroy & Boch O.novo Miska WC z półką, podwieszany, Weiss Alpin
Numer artykułu	56621001
Montaż / typ montażu	Montaż ścienny
Zakres dostawy	1 x miska WC z półką
Głębokość w mm	560
Szerokość w mm	360
Wysokość w mm	380
Kolekcja	O.novo
Nadaje się do	Spłuczka podtynkowa
Innowacyjna technika spłukiwania (z TwistFlush)	Nie
Objętość spłukiwania l	3 / 6 l
Podwieszany - stojący na podłodze	podwieszany
Material	Ceramika sanitarna
surface	Wersja błyszcząca
Nazwa koloru	Weiss Alpin
Kształt	owalna
Określenie koloru	Weiss Alpin
Powierzchnia antybakteryjna (z AntiBac)	Nie
Łatwe czyszczenie powierzchni (CeramicPlus)	Nie
Bez kołnierza wewnętrznego (DirectFlush)	Nie
Typ spłuczki	Miska z półką
Zintegrowane rozwiązanie dla efektu świeżości (z ViFresh)	Nie
Odpływ/odpływ	odpływ poziomy

TECHNICAL DRAWINGS

56621001

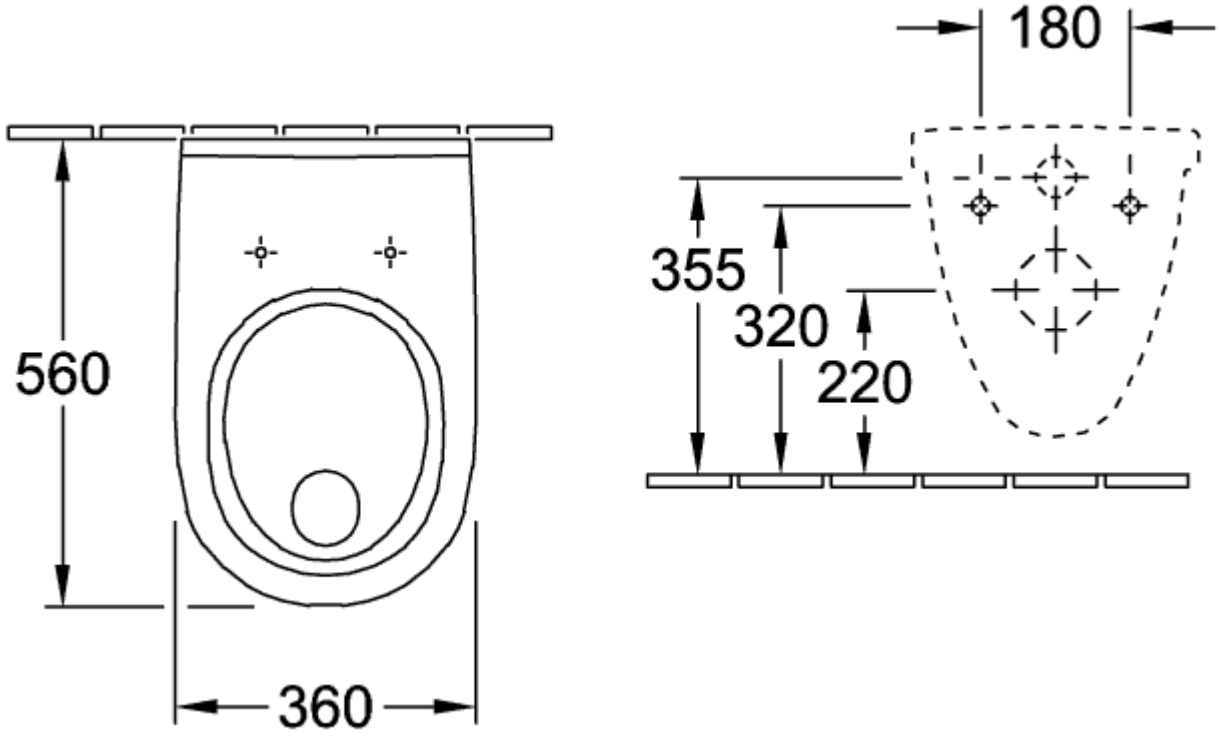
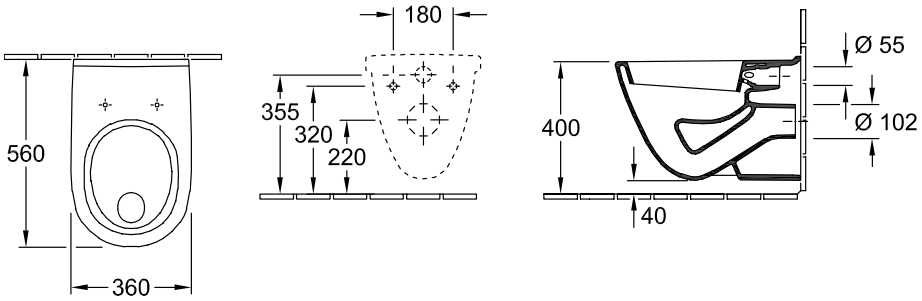
56621001