HOMMAGE LUSTRO PROSTOKĄTNA

INFORMACJE O PRODUKCIE

Tytuł artykułu	Villeroy & Boch Hommage Lustro, 685 x 740 x 37 mm
Numer artykułu	85652100
Montaż / typ montażu	Montaż ścienny
Zakres dostawy	1 x lustro , 1 x zestaw mocujący
Głębokość w mm	37
Szerokość w mm	685
Wysokość w mm	740
Kolekcja	Hommage
Materiał frontu	Szkło
Powierzchnia frontu	Szkło lustrzane
Materiał korpusu	Drewno lite
Powierzchnia korpusu	Lakier
Kształt	prostokątna
Z oświetleniem	Nie
Nadaje się do inteligentnego domu	Nie

TECHNICAL DRAWINGS

85652100

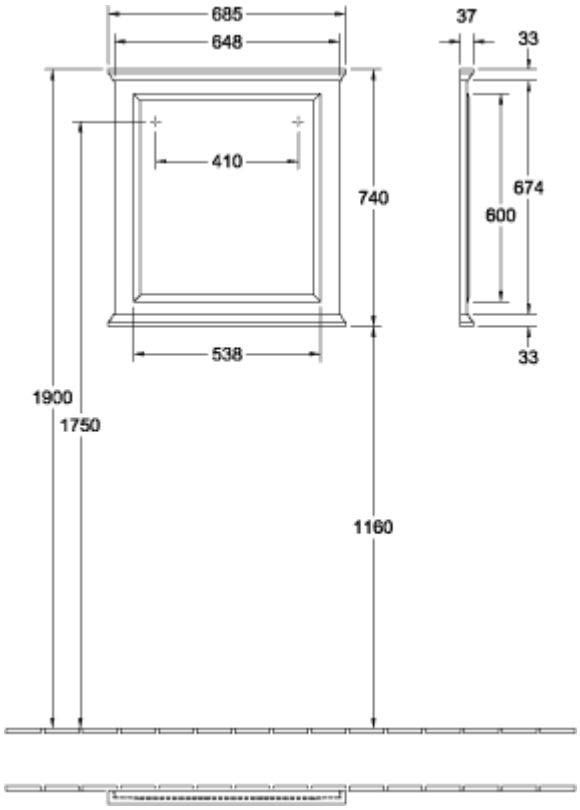
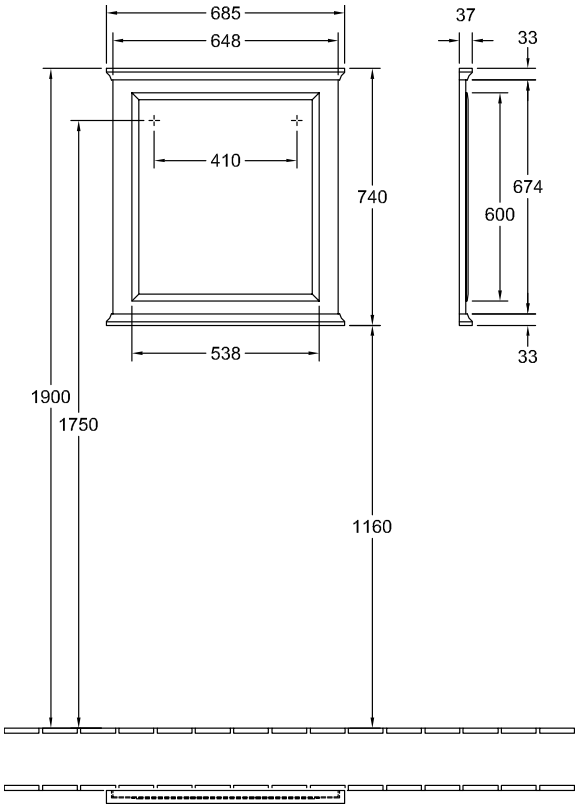
85652100