DODATKI ŁUK SPUSTOWY VARIO

INFORMACJE O PRODUKCIE

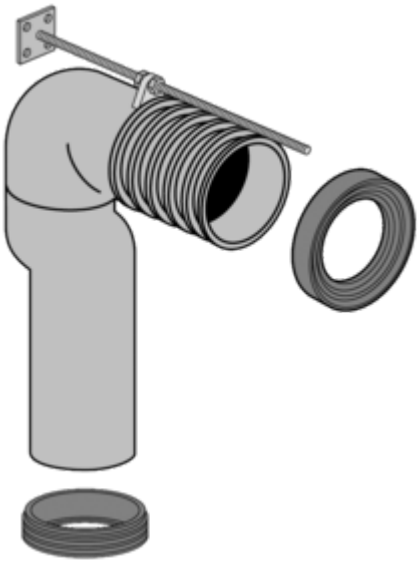

Tytuł artykułu	Villeroy & Boch Dodatki Łuk spustowy Vario, 380 x 550 x 120 mm
Numer artykułu	87110000
Zakres dostawy	1 x łuk spustowy Vario , 1 x zestaw mocujący
Głębokość w mm	550
Szerokość w mm	380
Wysokość w mm	120
Średnica w mm	100
Kolekcja	Dodatki
Material	Tworzywo sztuczne