VENTICELLO SZAFKA PODUMYWALKOWA PROSTOKĄTNA

INFORMACJE O PRODUKCIE

Tytuł artykułu	Villeroy & Boch Venticello Szafka podumywalkowa, 2 elementy wysuwane, 957 x 606 x 502 mm, Black Matt Lacquer / Black Matt Lacquer
Numer artykułu	A94302PD
Montaż / typ montażu	Montaż ścienny
Rodzaj otwierania	2 elementy wysuwane
Wyposażenie	1 x wysoka szklana przegroda , 2 x niska szklana przegroda 1 x pojemnik na akcesoria L 2 x szuflada
Zakres dostawy	1 x szafka podumywalkowa , 1 x zestaw mocujący
Położenie umywalki	umywalka z prawej strony
Mebel z otworem na armaturę	Otwór pod armaturę wstępnie wywiercony fabrycznie
Głębokość w mm	502
Szerokość w mm	957
Wysokość w mm	606
Głębokość z uchwytem mm	502
Głębokość bez uchwytu mm	477
Kolekcja	Venticello
Nadaje się do	Zdefiniowane umywalki stojące na blacie
Funkcja	z funkcją SoftClosing
Materiał frontu	MDF
Powierzchnia frontu	Lakier
Materiał korpusu	MDF
Powierzchnia korpusu	Lakier
Materiał płyty zakrywającej	MDF
Inny materiał	Uchwyt: Aluminium
inne powierzchnie	Uchwyt: Lakier, Matowy
Kształt	prostokątna
Określenie koloru	Black Matt Lacquer
Określenie koloru płyty zakrywającej	Black Matt Lacquer
Inne określenia koloru	Uchwyt: White
Z oświetleniem	Nie
Nadaje się do inteligentnego domu	Nie

TECHNICAL DRAWINGS

A94302PD

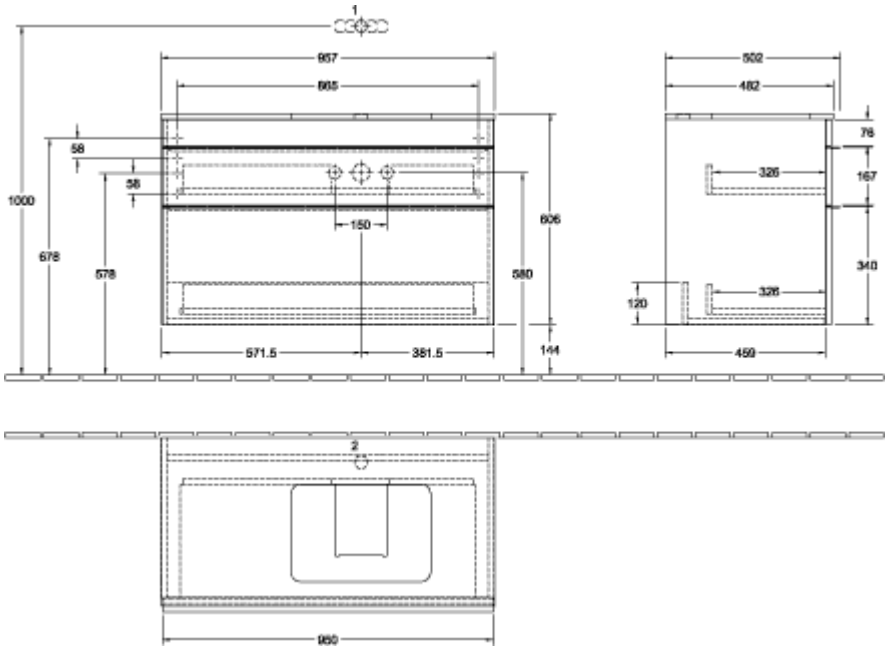
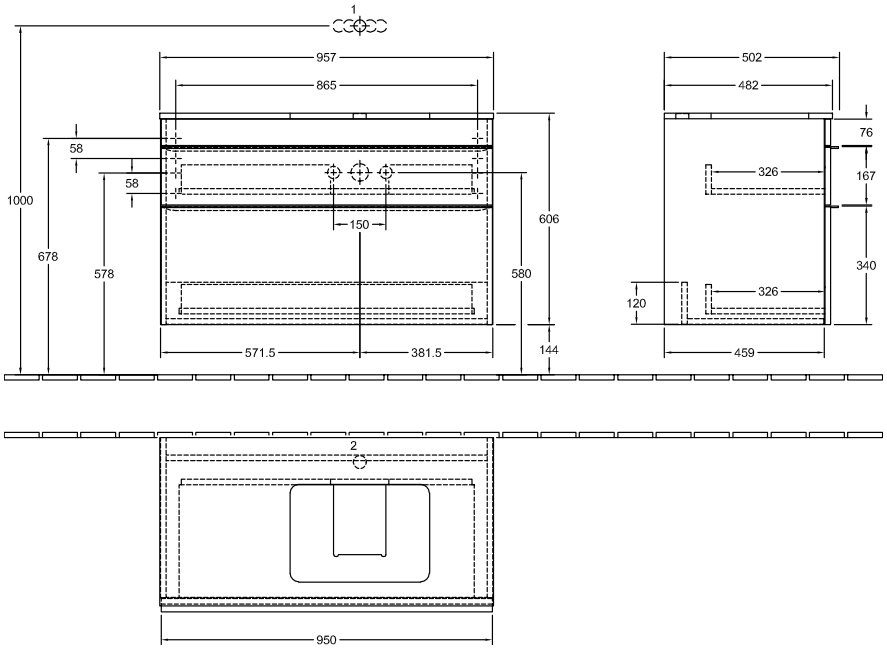
A94302PD