FINION SZAFKA PODUMYWALKOWA PROSTOKĄTNA

INFORMACJE O PRODUKCIE

Tytuł artykułu	Villeroy & Boch Finion Szafka podumywalkowa, 2 elementy wysuwane, 1000 x 603 x 501 mm, Anthracite Matt Lacquer / Glass White Matt
Numer artykułu	F64100GK
Montaż / typ montażu	Montaż ścienny
Rodzaj otwierania	2 elementy wysuwane
Wyposażenie	1 x wysoka szklana przegroda , 2 x szuflada z powierzchnią antypoślizgową 3 x niska szklana przegroda 1 x pojemnik na akcesoria S 1 x pojemnik na akcesoria M
Zakres dostawy	1 x szafka podumywalkowa , 1 x zestaw mocujący
Położenie umywalki	umywalka na środku
Mebel z otworem na armaturę	Bez otworu pod armaturę
Położenie elementu regałowego	bez
Głębokość w mm	501
Szerokość w mm	1000
Wysokość w mm	603
Kolekcja	Finion
Nadaje się do	Zdefiniowane umywalki stojące na blacie
Funkcja	• z funkcją SoftClosing • z funkcją push-to-open
Materiał frontu	MDF
Powierzchnia frontu	Lakier
Materiał korpusu	MDF
Powierzchnia korpusu	Lakier
Materiał płyty zakrywającej	MDF
Kształt	prostokątna
Określenie koloru	Anthracite Matt Lacquer
Określenie koloru płyty zakrywającej	Glass White Matt
Z oświetleniem	Nie
Nadaje się do inteligentnego domu	Nie

TECHNICAL DRAWINGS

F64100GK

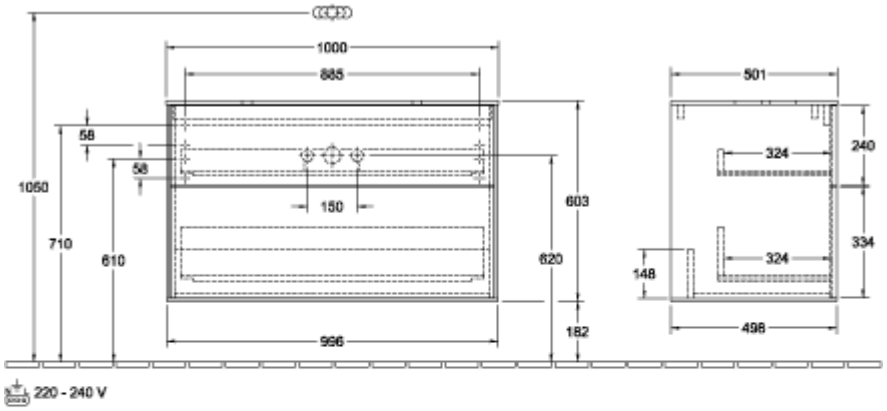

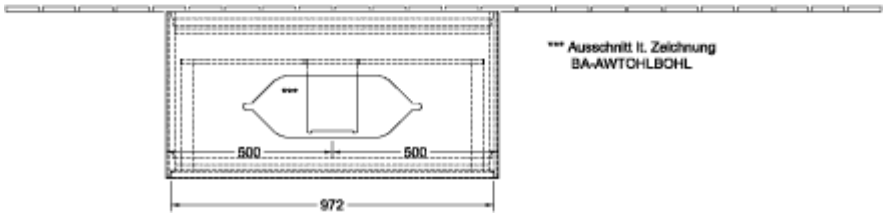
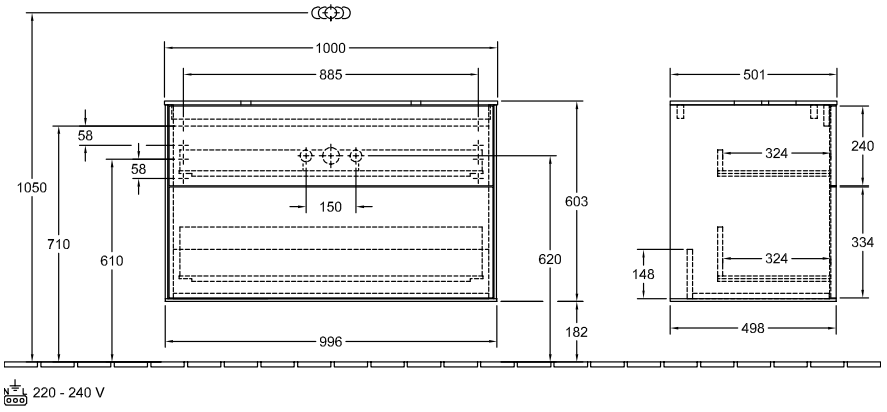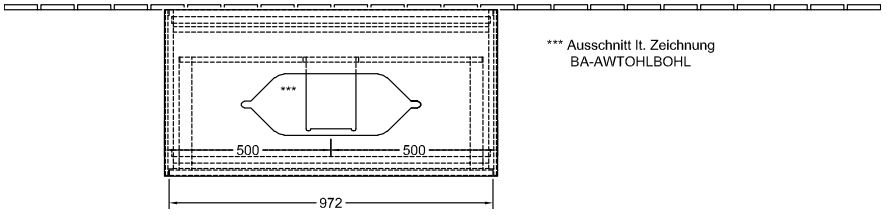
F64100GK