FINION SZAFKA PODUMYWALKOWA PROSTOKĄTNA

INFORMACJE O PRODUKCIE

Tytuł artykułu	Villeroy & Boch Finion Szafka podumywalkowa, z oświetleniem, 3 elementy wysuwane, 1200 x 603 x 501 mm, Glossy White Lacquer / Glossy White Lacquer / Glass White Matt
Numer artykułu	G271GFGF
Montaż / typ montażu	Montaż ścienny
Rodzaj otwierania	3 elementy wysuwane
Wyposażenie	1 x wysoka szklana przegroda , 3 x niska szklana przegroda 1 x pojemnik na akcesoria S 1 x pojemnik na akcesoria M 3 x szuflada z powierzchnią antypoślizgową
Zakres dostawy	1 x szafka podumywalkowa , 1 x zestaw mocujący
Położenie umywalki	umywalka z prawej strony
Mebel z otworem na armaturę	Z otworem pod armaturę
Położenie elementu regałowego	z lewej
Głębokość w mm	501
Szerokość w mm	1200
Wysokość w mm	603
Kolekcja	Finion
Nadaje się do	Zdefiniowane umywalki stojące na blacie
Funkcja	• z funkcją SoftClosing • z oświetleniem • z funkcją push-to-open
Materiał frontu	MDF
Powierzchnia frontu	Lakier
Materiał korpusu	MDF
Powierzchnia korpusu	Lakier
Materiał elementu regałowego	MDF
Powierzchnia elementu regałowego	Lakier
Materiał płyty zakrywającej	MDF
Kształt	prostokątna
Określenie koloru	Glossy White Lacquer
Określenie koloru elementu regałowego	Glossy White Lacquer
Określenie koloru płyty zakrywającej	Glass White Matt
Z oświetleniem	Tak
Nadaje się do inteligentnego domu	Nie

TECHNICAL DRAWINGS

G271GFGF

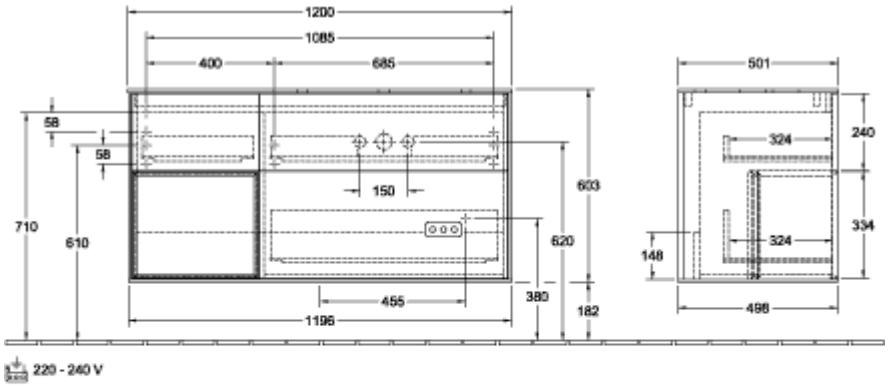

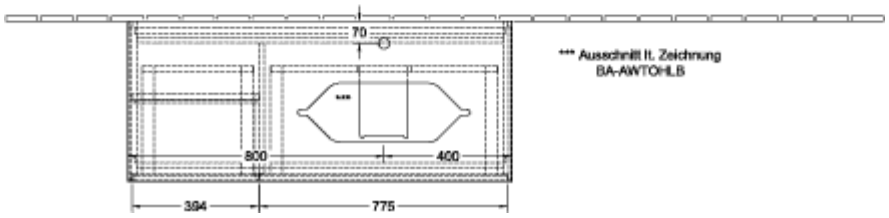
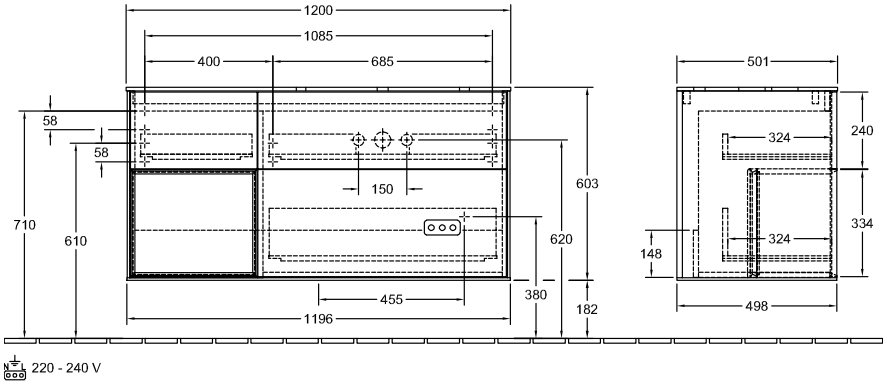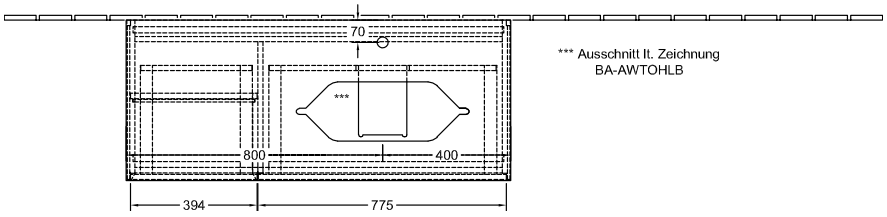
G271GFGF