THEANO WANNA WOLNOSTOJĄCA WERSJA WOLNOSTOJĄCA

INFORMACJE O PRODUKCIE

Tytuł artykułu	Villeroy & Boch Theano Wanna wolnostojąca Original Edition ColourOnDemand, 1750 x 800 mm, Weiss Alpin
Numer artykułu	UBQ175ANH7F2BCV-01
Montaż / typ montażu	Wersja wolnostojąca
Zakres dostawy	1 x wanna wolnostojąca
Długość w mm	1750
Szerokość w mm	800
Wysokość w mm	506
Głębokość wewnętrzna	480
Kolekcja	Theano
Material	Quaryl®
Nazwa koloru	Weiss Alpin
Z przelewem	Nie
Liczba osób	2
Kształt	wersja wolnostojąca
Określenie koloru	Weiss Alpin
Z hamowaniem poślizgu	Nie
Odpływ/odpływ	odpływ środkowy
Forma wewnętrzna	Owalne
SilentFlow	Nie

TECHNICAL DRAWINGS

UBQ175ANH7F2BCV-01

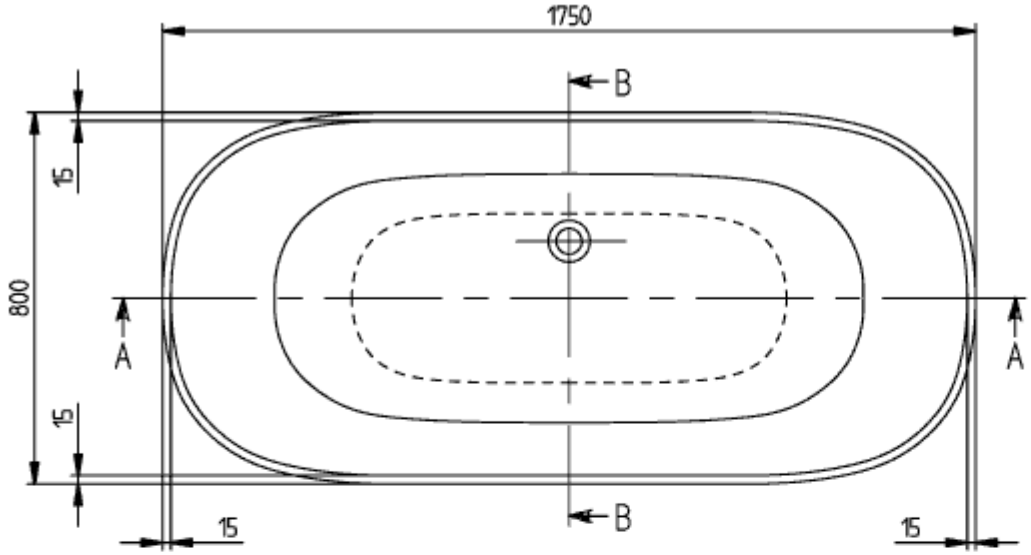

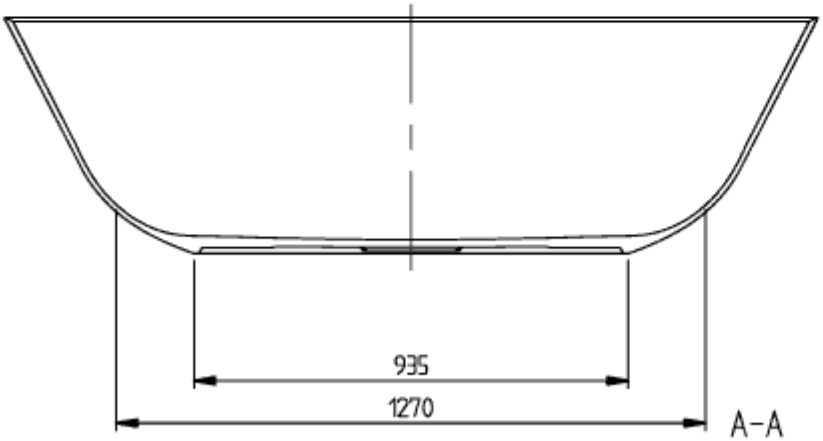

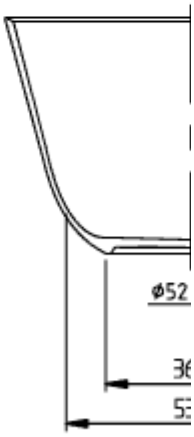

THEANO 1750x800
UBQ175ANH7F2

V01 / 04-02-2020
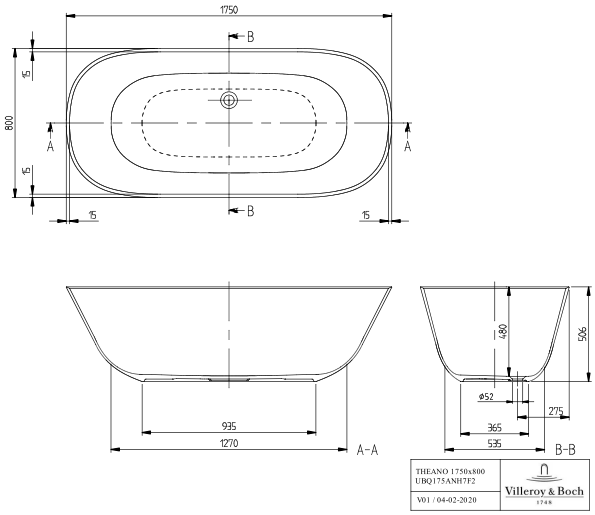
UBQ175ANH7F2BCV-01