FINION WANNA WOLNOSTOJĄCA WERSJA WOLNOSTOJĄCA

INFORMACJE O PRODUKCIE

Tytuł artykułu	Villeroy & Boch Finion Wanna wolnostojąca ColourOnDemand, 1700 x 700 mm, Weiss Alpin
Numer artykułu	UBQ177FIN7N1BCV101
Montaż / typ montażu	Wersja wolnostojąca
Zakres dostawy	1 x wanna wolnostojąca , 1 x zawór Push-to-Open 1 x przelew
Długość w mm	1700
Szerokość w mm	700
Wysokość w mm	620
Głębokość wewnętrzna	480
Kolekcja	Finion
Material	Quaryl®
Nazwa koloru	Weiss Alpin
Inny materiał	Odpływ i przelew: Tworzywo sztuczne Pokrywa odpływu: Tworzywo sztuczne
inne powierzchnie	Odpływ i przelew: Wersja błyszcząca, Pokrywa odpływu: Wersja błyszcząca
Z przelewem	Tak
Liczba osób	2
Nagrody za wzornictwo	iF Design Award 2017
Kształt	wersja wolnostojąca
Określenie koloru	Weiss Alpin
Inne określenia koloru	Odpływ i przelew: Chrome, Pokrywa odpływu: Chrome
Z hamowaniem poślizgu	Nie
Odpływ/odpływ	odpływ środkowy
Forma wewnętrzna	Prostokątne
SilentFlow	Nie

TECHNICAL DRAWINGS

UBQ177FIN7N1BCV101

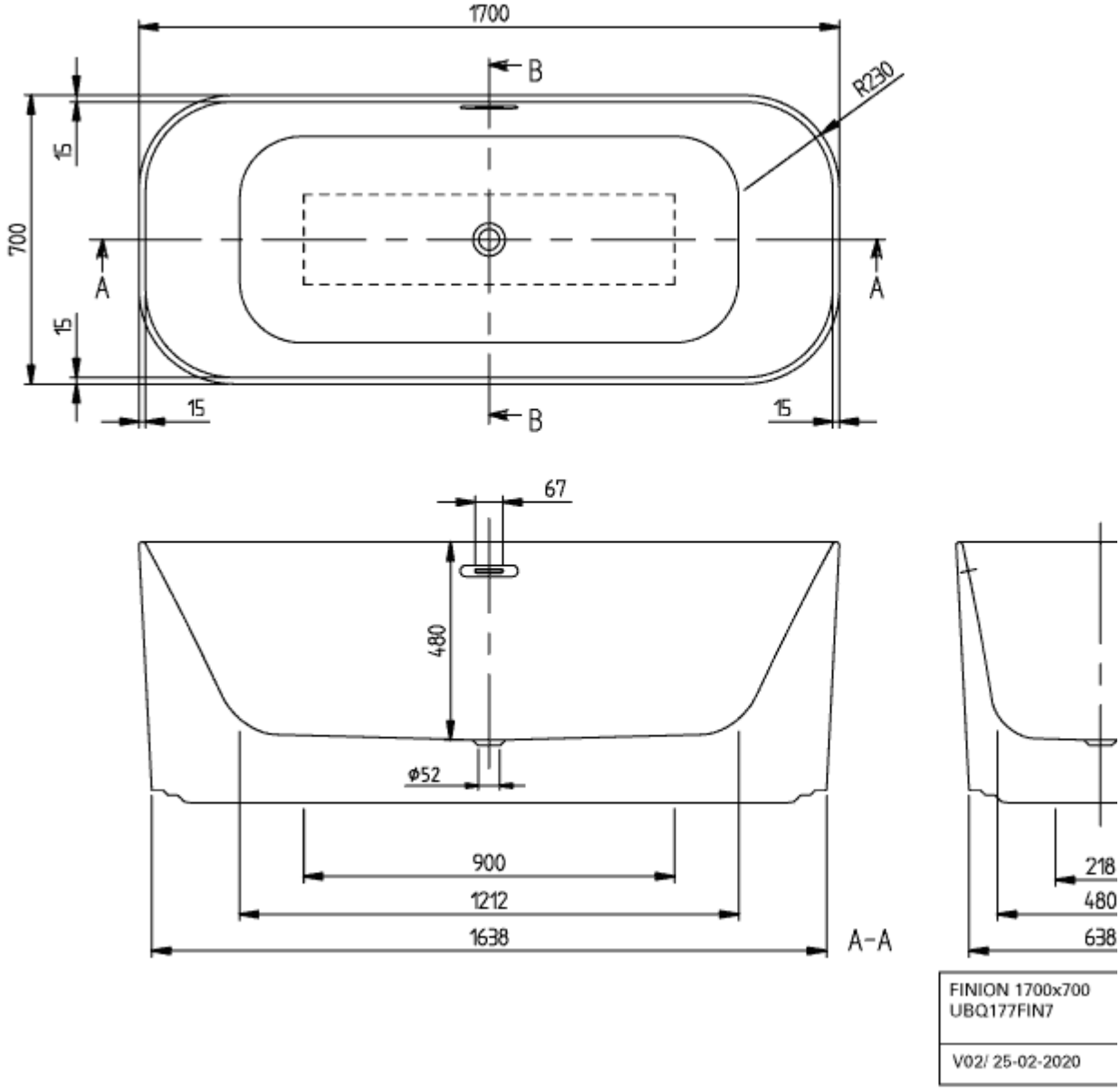
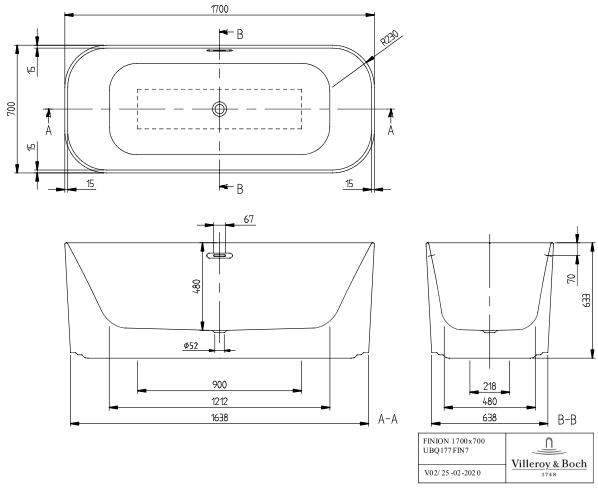
UBQ177FIN7N1BCV101