SQUARO INFINITY BRODZIK PROSTOKĄTNY PROSTOKĄTNA

INFORMACJE O PRODUKCIE

Tytuł artykułu	Villeroy & Boch Squaro Infinity Brodzik prostokątny, 1500 x 700 x 40 mm, Stone White
Numer artykułu	UDQ1570SQI2RV-RW
Montaż / typ montażu	Wersja stawiana na blat, Montaż narożny z prawej strony|Montaż na równi z podłogą
Wskazówki montażowe	Brodziki z quarylu mogą być przycinane samodzielnie, zgodnie z instrukcją montażu; szczegółowy film wideo jest dostępny pod adresem pro.villeroy-boch.
Zakres dostawy	1 x brodzik prostokątny , 1 x pokrywa odpływu w pasującym kolorze matowym z chromowaną listwą
Długość w mm	1500
Szerokość w mm	700
Wysokość w mm	40
Głębokość wewnętrzna	15
Kolekcja	Squaro Infinity
Material	Quaryl®
Nazwa koloru	Stone White
Inny materiał	Osłona odpływu: Akryl
inne powierzchnie	Osłona odpływu: Matowy
Nagrody za wzornictwo	iF Design Award 2016
Kształt	prostokątna
Określenie koloru	Stone White
Inne określenia koloru	Osłona odpływu: Stone White
Powierzchnia antybakteryjna (z AntiBac)	Nie
Łatwe czyszczenie powierzchni (CeramicPlus)	Nie
Z hamowaniem poślizgu	Nie

TECHNICAL DRAWINGS

UDQ1570SQI2RV-RW

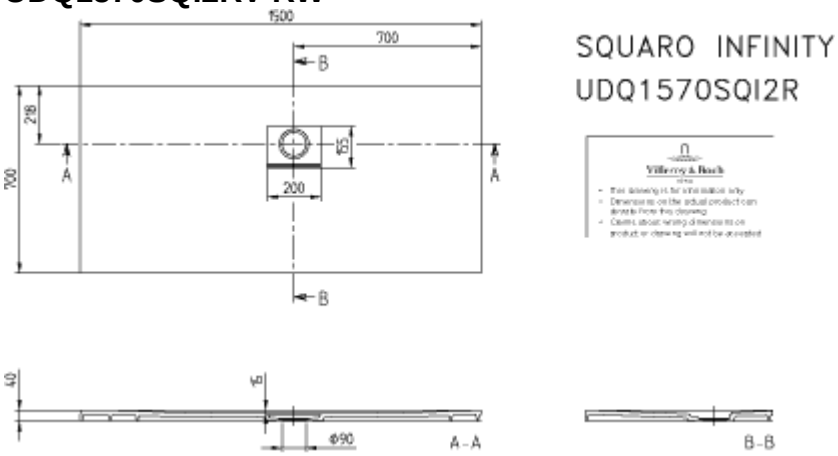
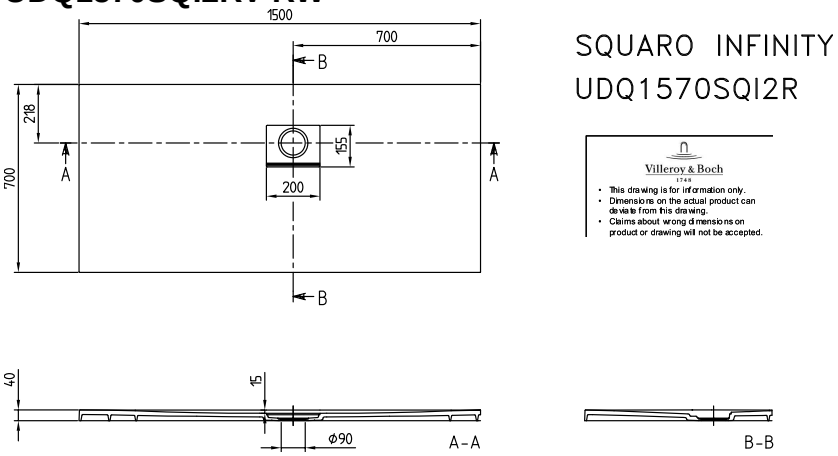
UDQ1570SQI2RV-RW