SUBWAY 80 ZLEWOZMYWAK NABLATOWY PROSTOKĄTNA

INFORMACJE O PRODUKCIE

Tytuł artykułu	Villeroy & Boch Subway 80 Zlewozmywak nablatowy, włącznie Zestaw odpływowy z uruchamianiem ręcznym
Numer artykułu	672601KU
Montaż / typ montażu	Montaż na równi z blatem
Wskazówki montażowe	Minimalna szerokość szafki podumywalkowej 80 cm
Zakres dostawy	1 x zlewozmywak , 1 x odpływ manualny
Głębokość wewnętrzna	200
Kolekcja	Subway 80
Położenie głównej miski	Zlewozmywak odwracalny
Funkcja złączki odpływowej	odpływ manualny

TECHNICAL DRAWINGS

672601KU

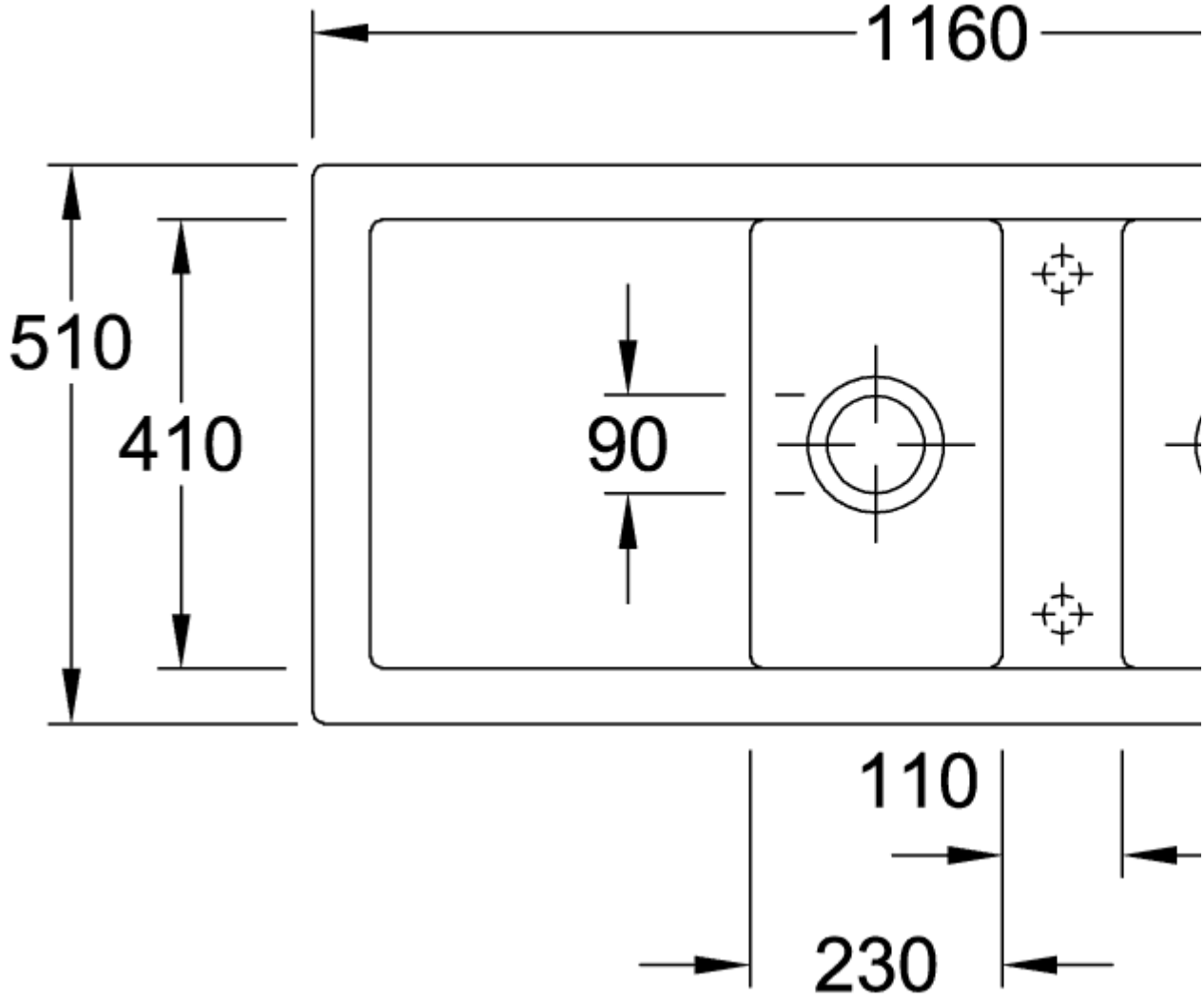
1160
510
410
90
110
230

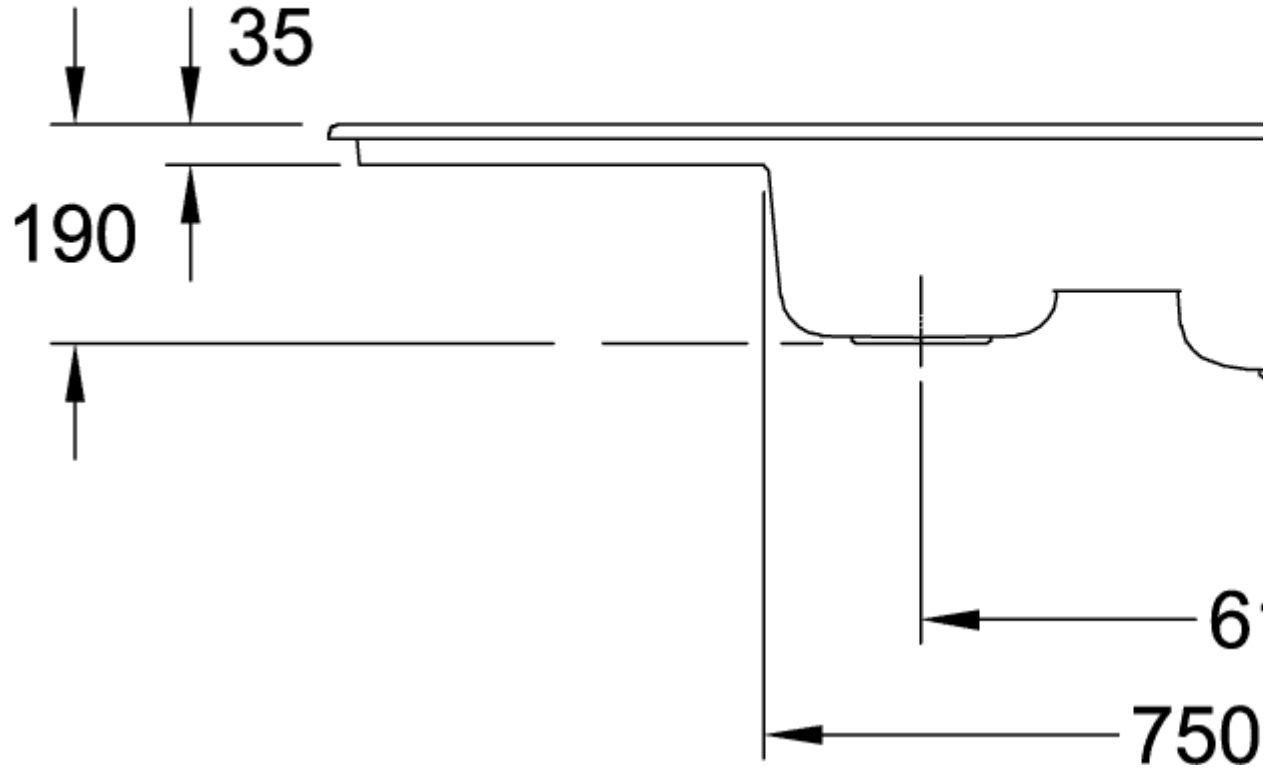
35
190
750
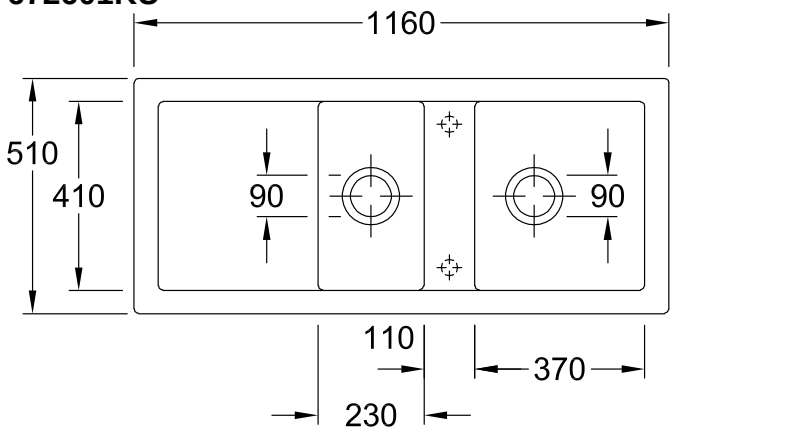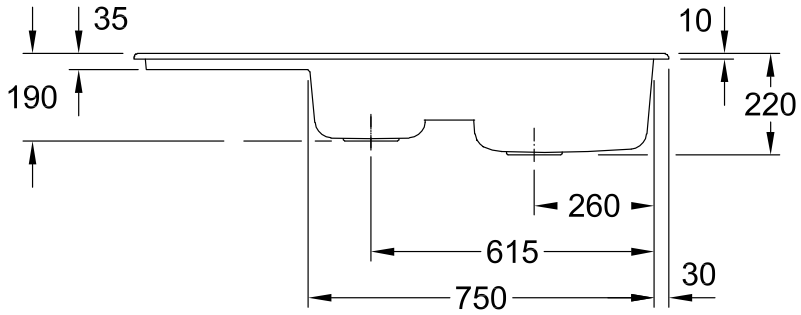
672601KU