FINION UMYWALKA MEBLOWA PROSTOKĄTNA

INFORMACJE O PRODUKCIE

Tytuł artykułu	Villeroy & Boch Finion Umywalka meblowa, 1000 x 500 x 160 mm, Weiss Alpin CeramicPlus, z ukrytym przelewem, Nieszlifowany
Numer artykułu	4164ABR1
Montaż / typ montażu	Montaż na równi z blatem
Wskazówki montażowe	Podparcie umywalki za pomocą odpowiedniej podbudowy
Zakres dostawy	1 x umywalka meblowa , 1 x zakryty przelew ViFlow z ceramiczną pokrywą zaworu
Głębokość w mm	500
Szerokość w mm	1000
Wysokość w mm	160
Głębokość wewnętrzna	100
Kolekcja	Finion
Nadaje się do	Armatura 1-otworowa, Pasujące meble Villeroy & Boch
Material	TitanCeram
surface	Wersja błyszcząca
Nazwa koloru	Weiss Alpin CeramicPlus
Z przelewem	Tak
Kształt	prostokątna
Określenie koloru	Weiss Alpin
Powierzchnia antybakteryjna (z AntiBac)	Nie
Łatwe czyszczenie powierzchni (CeramicPlus)	Tak
Liczba wybitych otworów na armaturę	1
Spód umywalki	Nieszlifowany
Liczba misek	1

TECHNICAL DRAWINGS

4164ABR1

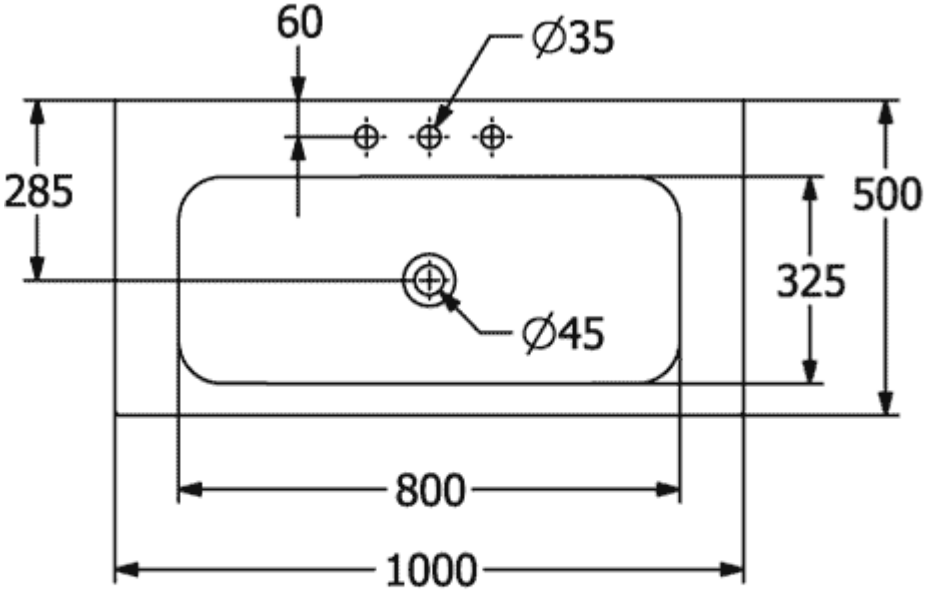
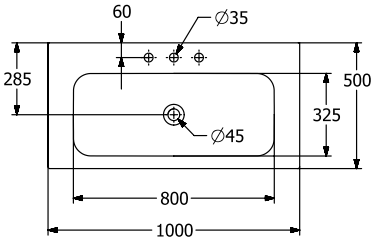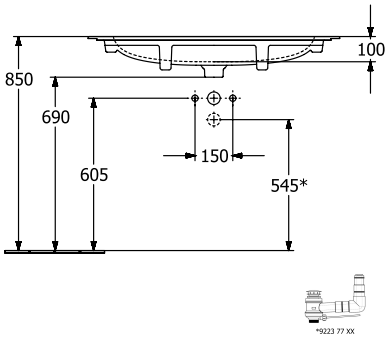
4164ABR1