O.NOVO PÓŁPOSTUMENT

INFORMACJE O PRODUKCIE

Tytuł artykułu	Villeroy & Boch O.novo Półpostument, 210 x 230 x 270 mm, Weiss Alpin
Numer artykułu	52670001
Zakres dostawy	1 x półpostument , 1 x zestaw mocujący
Głębokość w mm	230
Szerokość w mm	210
Wysokość w mm	270
Kolekcja	O.novo
Material	Ceramika sanitarna
Nazwa koloru	Weiss Alpin
Określenie koloru	Weiss Alpin

TECHNICAL DRAWINGS

52670001

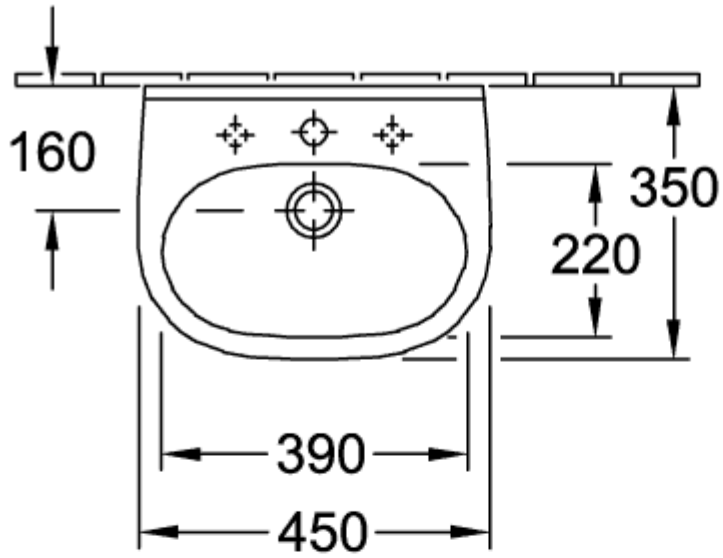

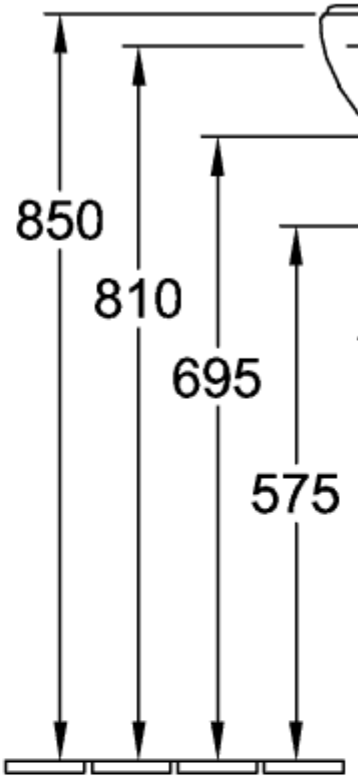

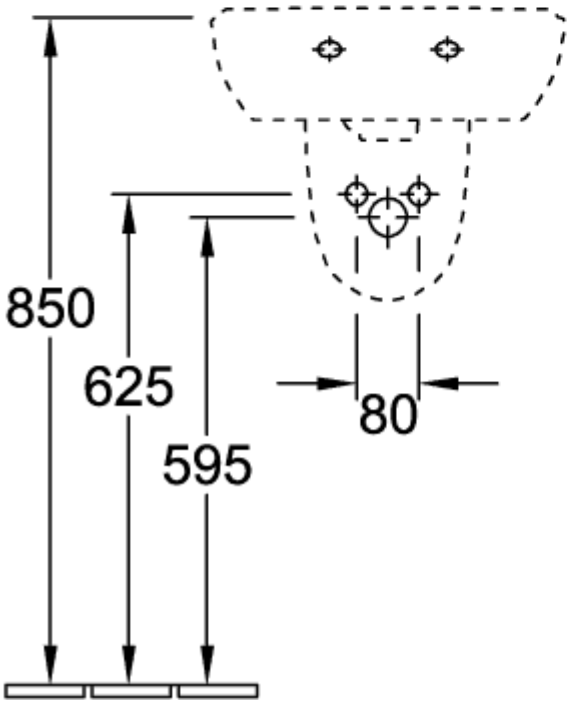

52670001

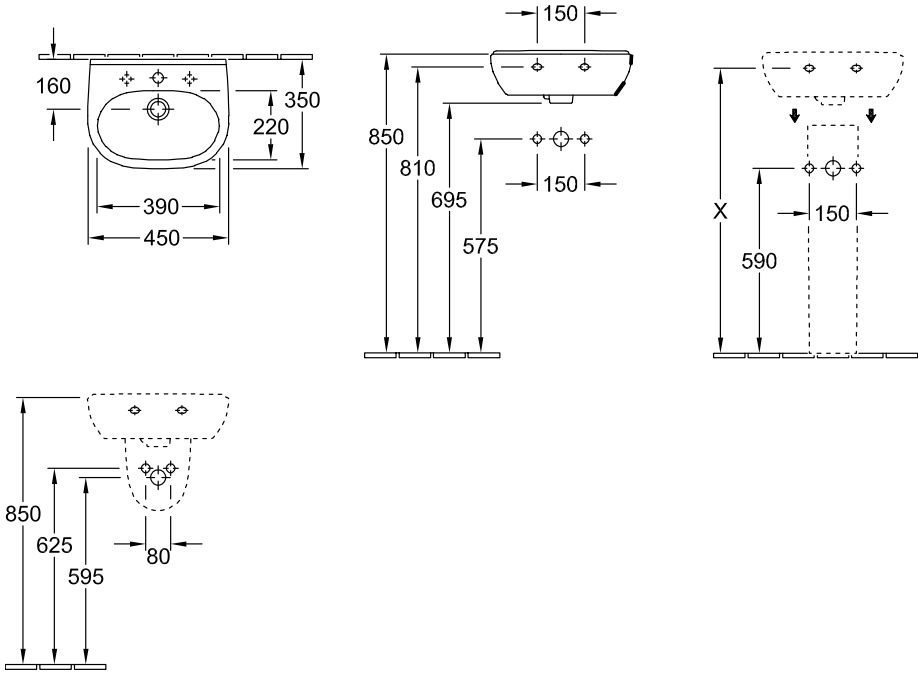
160
350
220
390
450
150
850
810
695
575
150
X
150
590
850
625
595
80

52670001

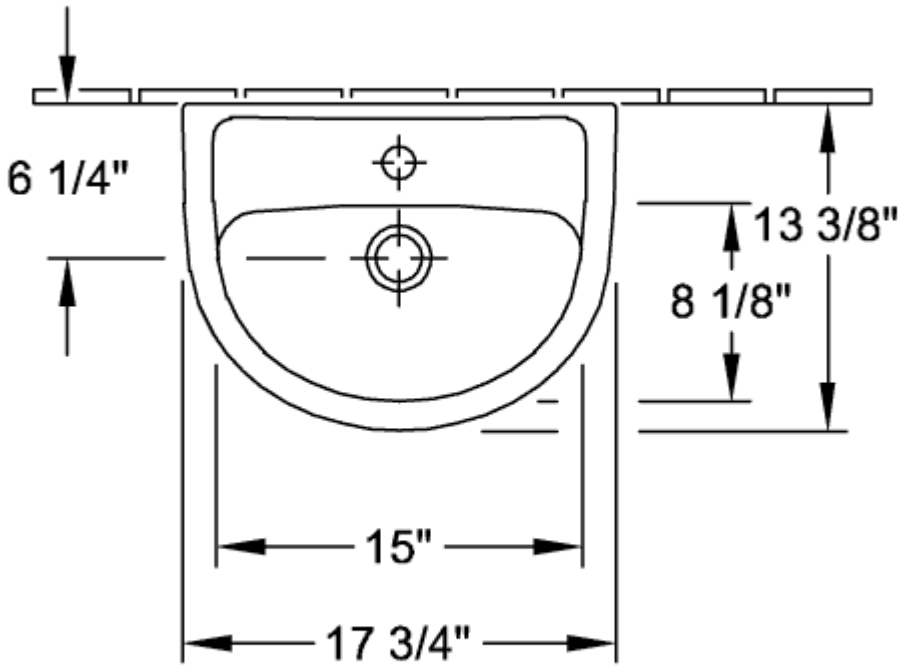
6 1/4"
13 3/8"
8 1/8"
15"
17 3/4"

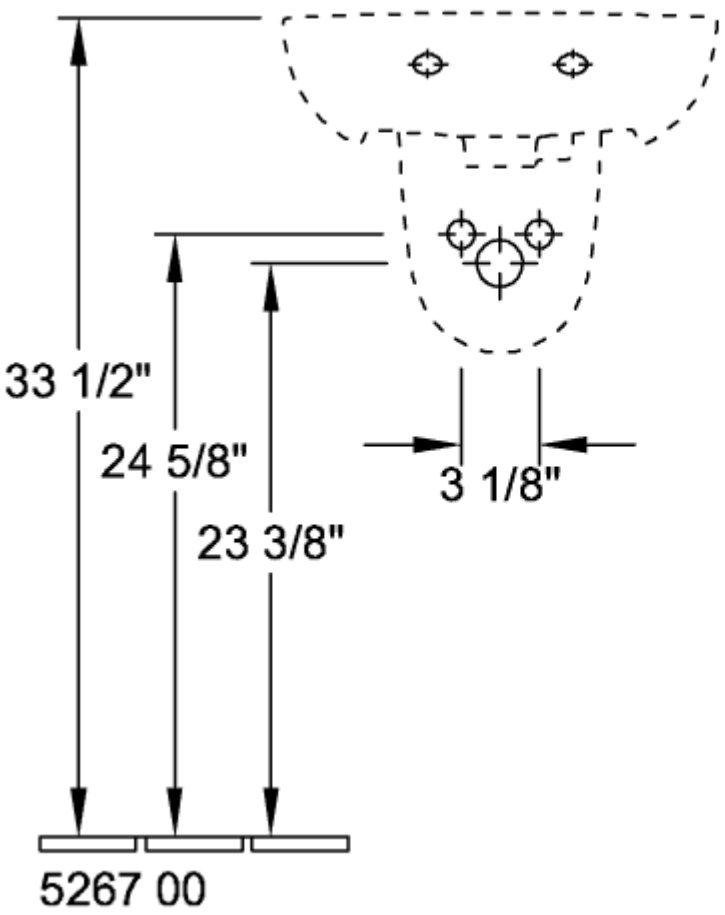
33 1/2"
24 5/8"
23 3/8"
3 1/8"
5267 00

52670001

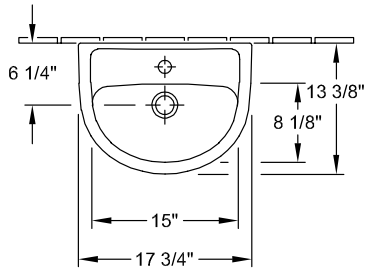

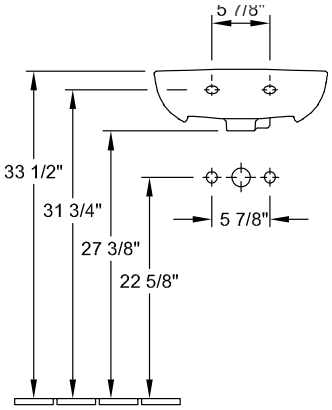

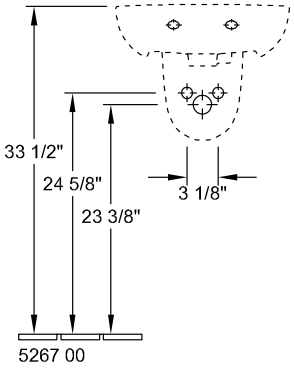

5267 00

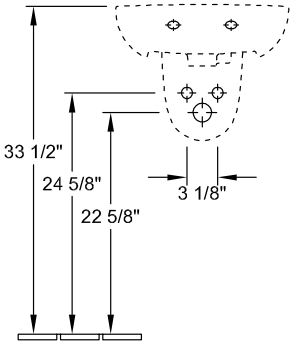

5267 00 + 9219 88 Easy Access

52670001

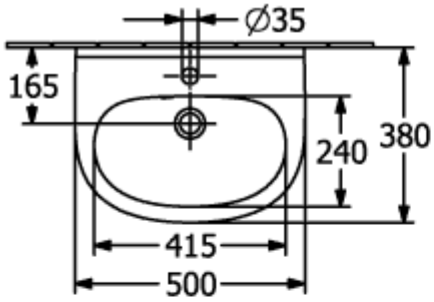

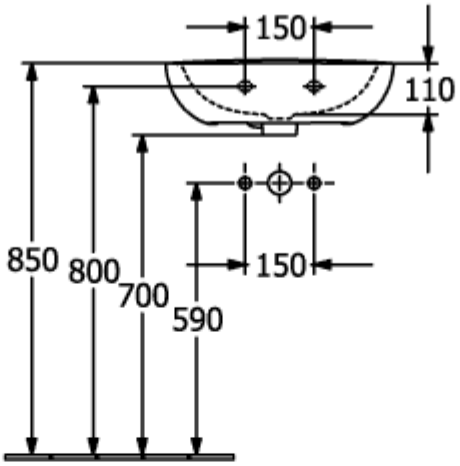

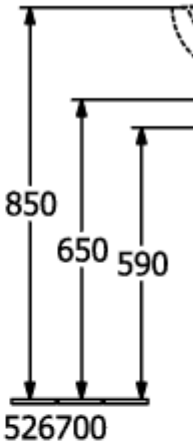

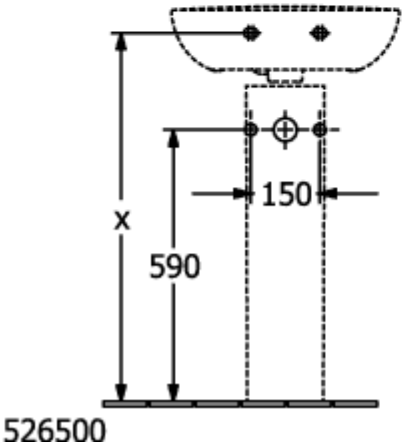

52670001

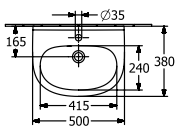

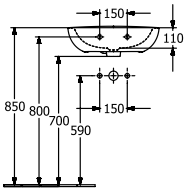

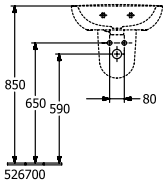

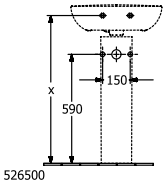

52670001

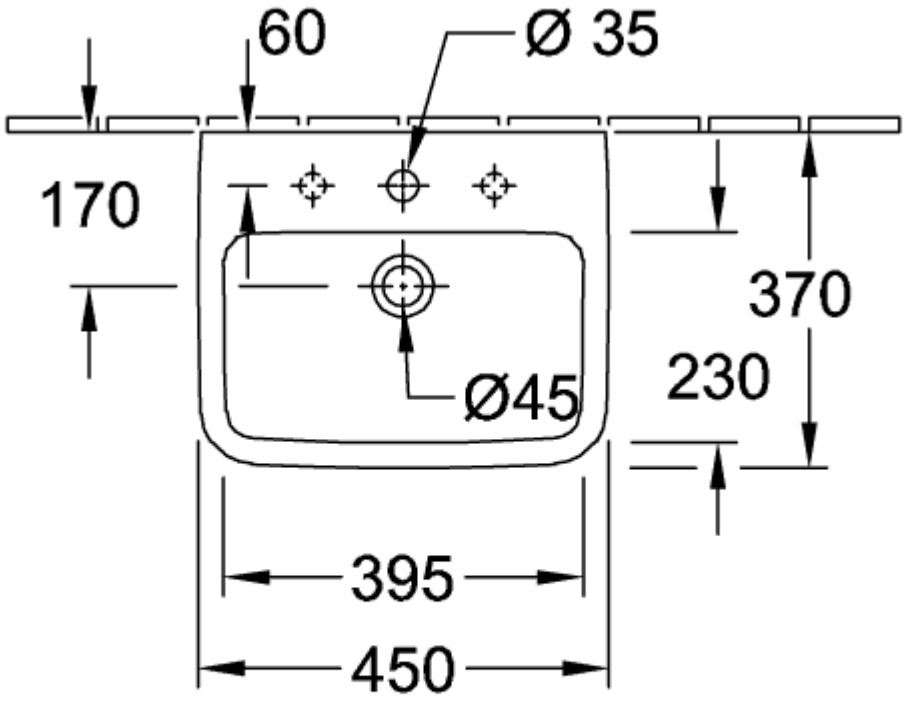
60
Ø 35
170
370
230
Ø45
395
450

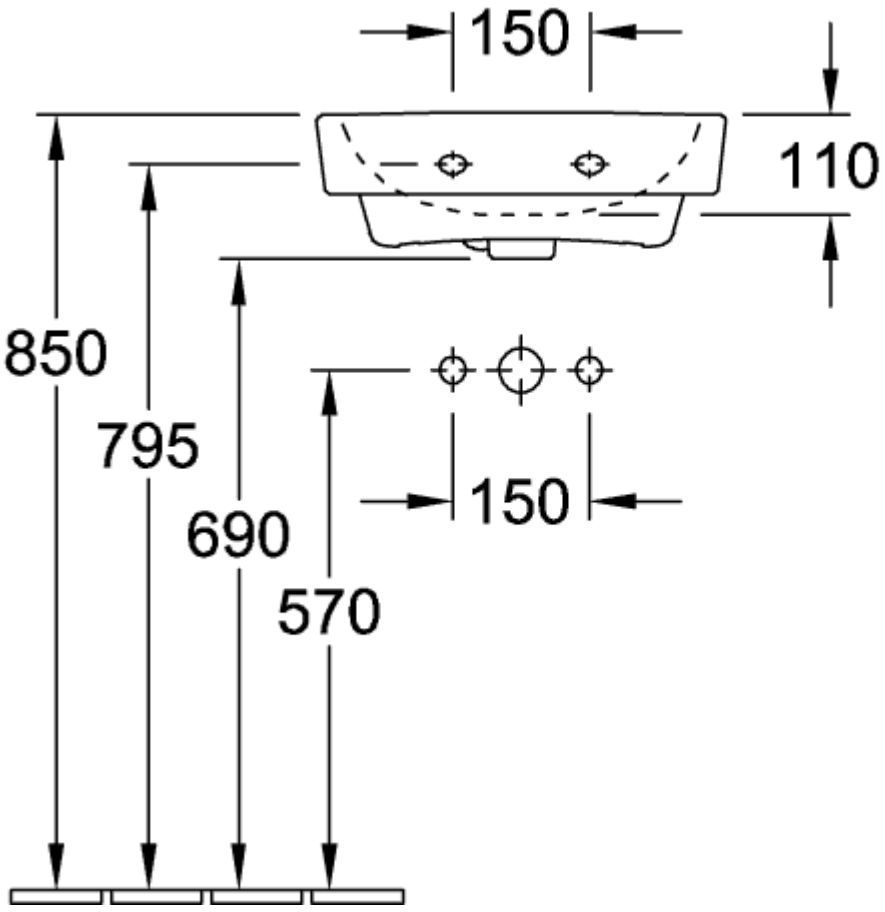
150
110
850
795
690
570
150

52670001

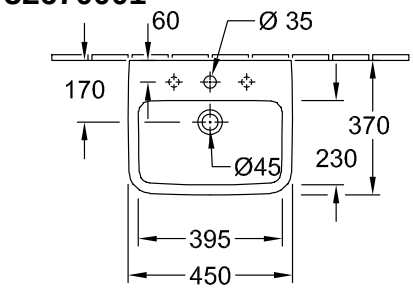
60
Ø 35
170
370
230
Ø45
395
450

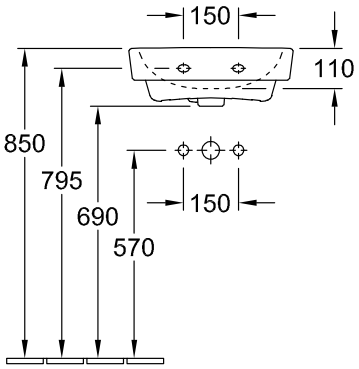
150
110
850
795
690
570
150

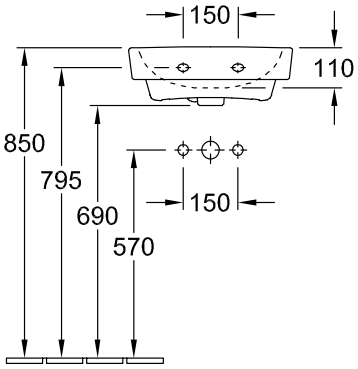
150
110
850
795
690
570
150

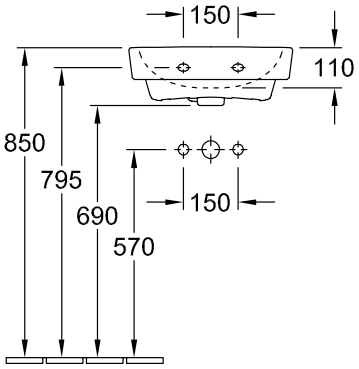
150
110
850
795
690
570
150

52670001

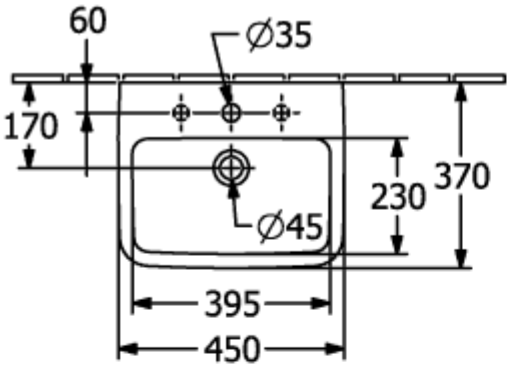

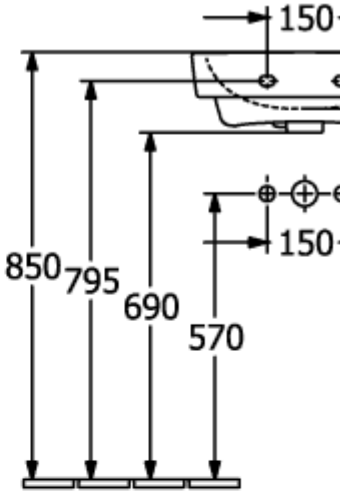

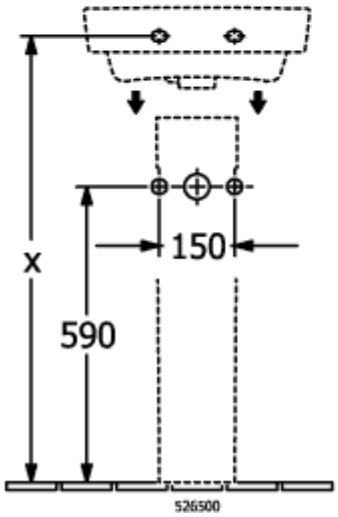

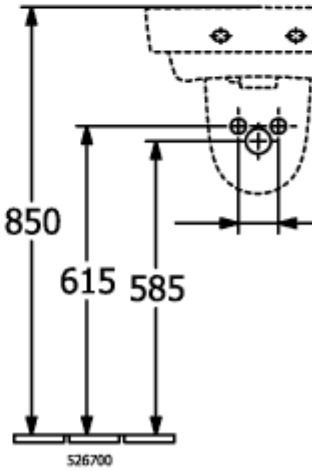

52670001

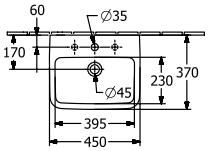

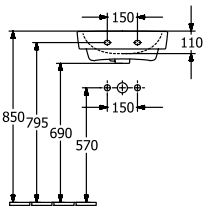

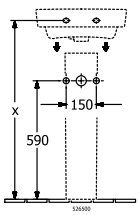

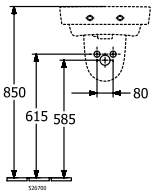

52670001

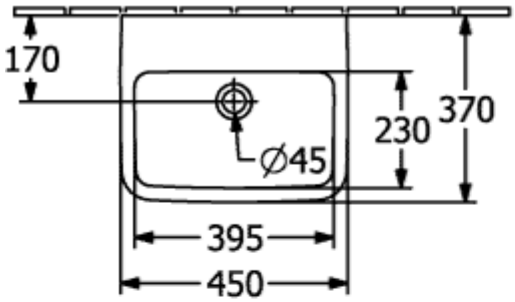

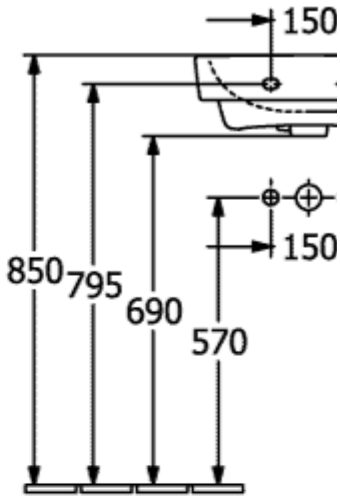

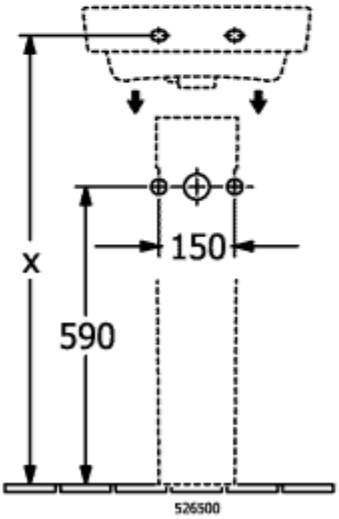

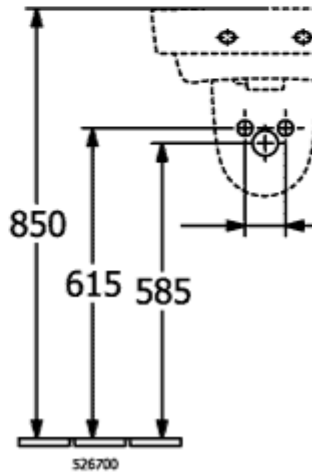

52670001

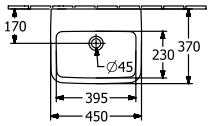

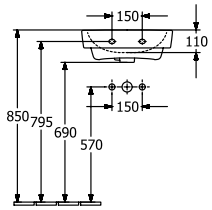

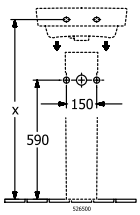

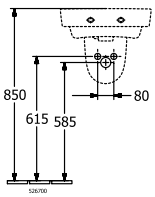

52670001

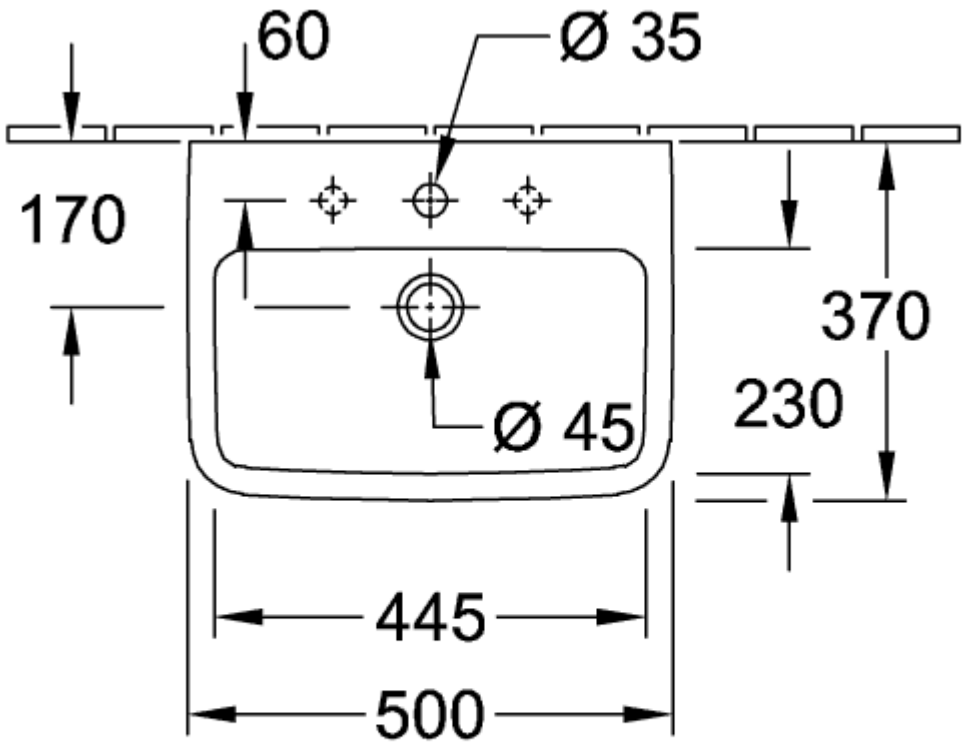
60
Ø 35
170
370
230
Ø 45
445
500

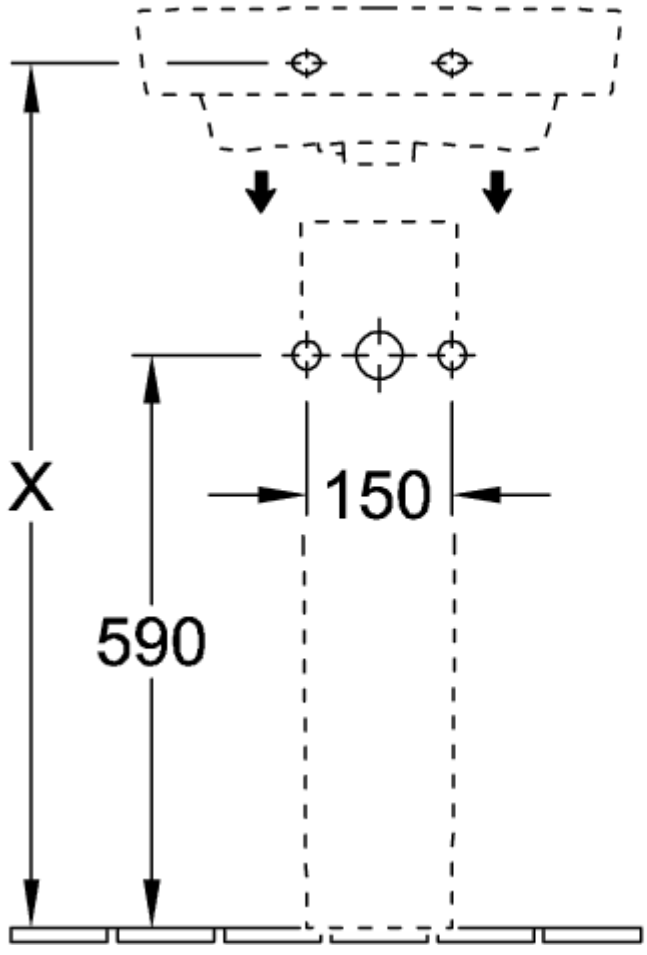
X
150
590

52670001

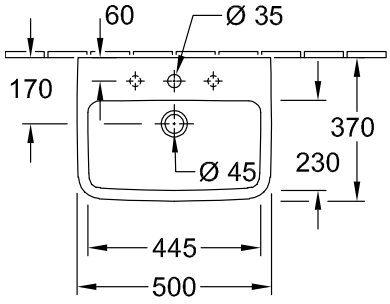
60
Ø 35
170
370
230
Ø 45
445
500

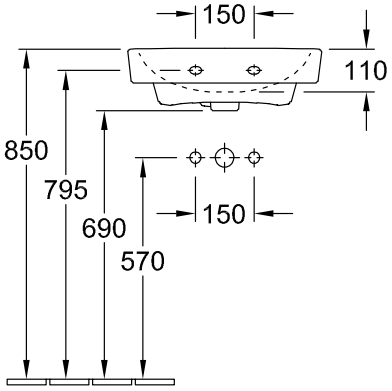
150
110
850
795
690
570
150

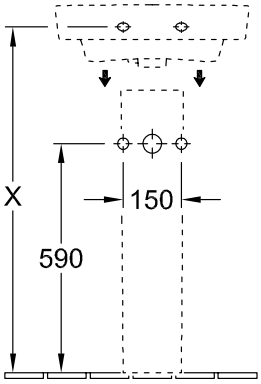
X
150
590

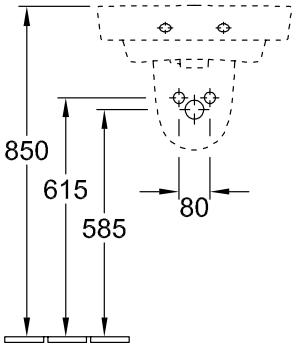
850
615
585
80

52670001

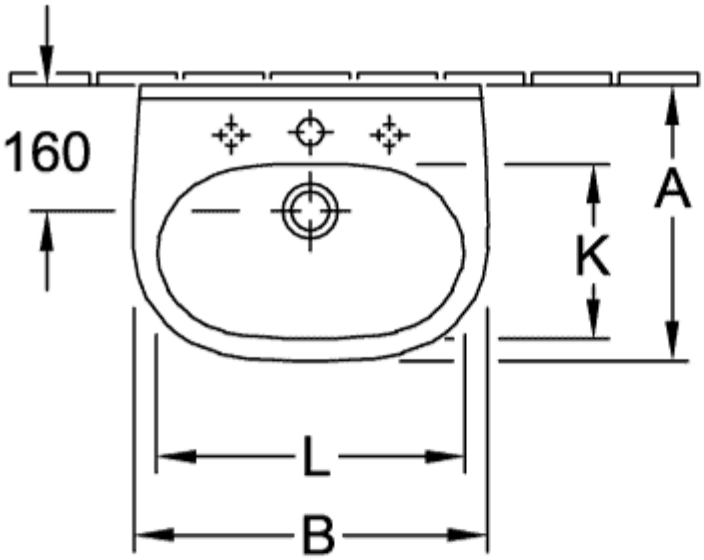

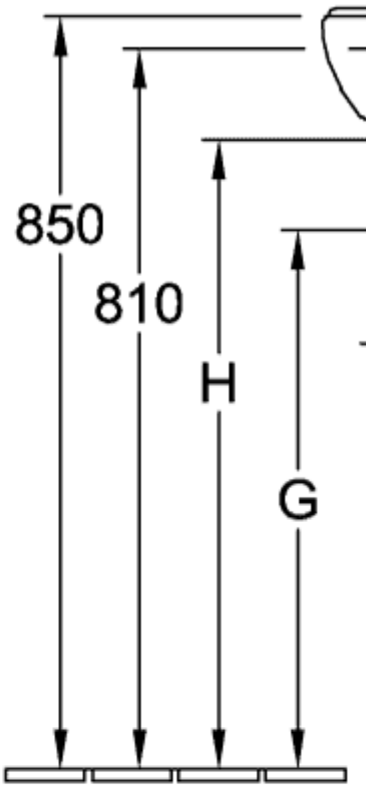

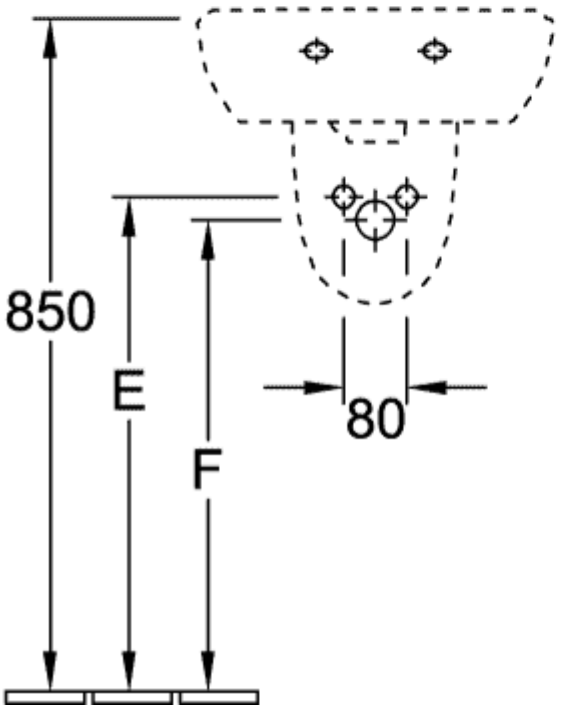

5360 45 / 46 / 47 /
5360 50 / 51 / 52 /

52670001

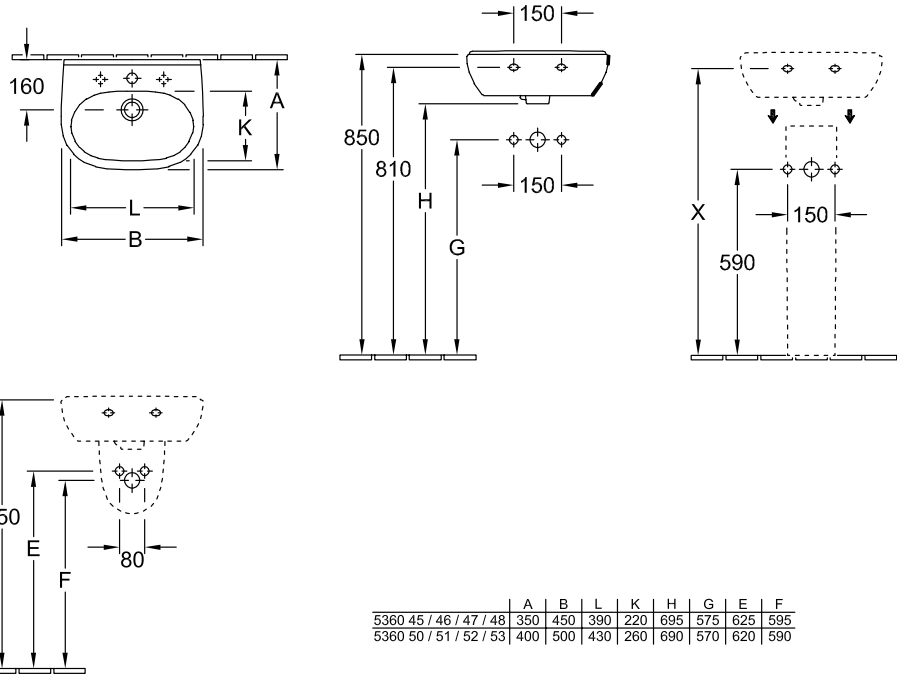

	A	B	L	K	H	G	E	F
5360 45 / 46 / 47 / 48	350	450	390	220	695	575	625	595
5360 50 / 51 / 52 / 53	400	500	430	260	690	570	620	590

52670001

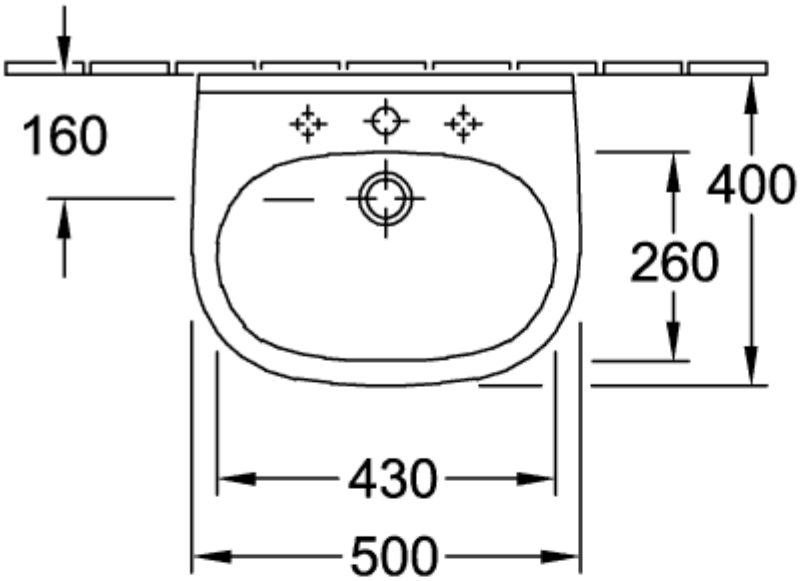

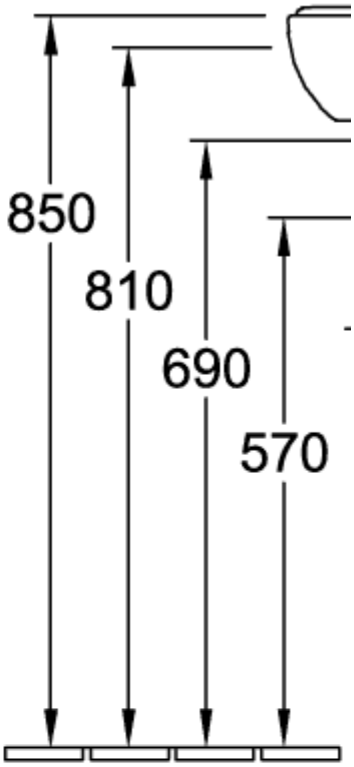

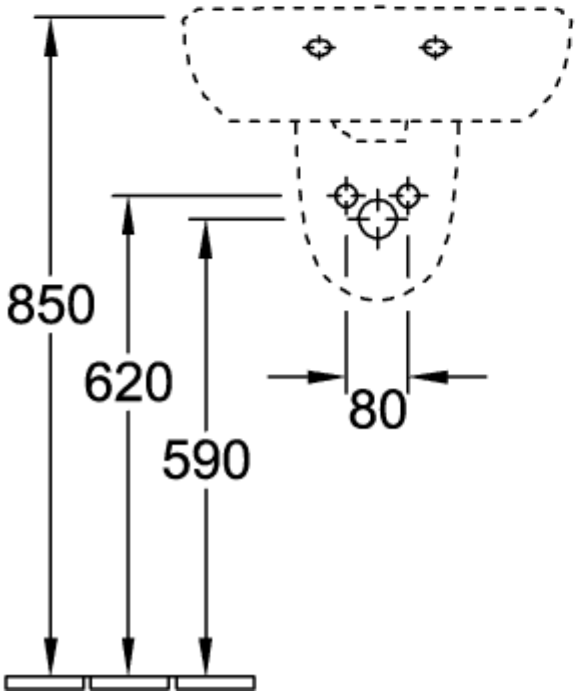

52670001

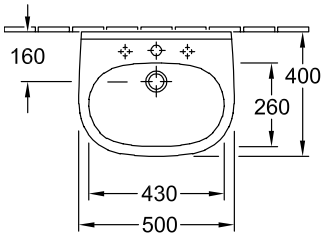
160
400
260
430
500

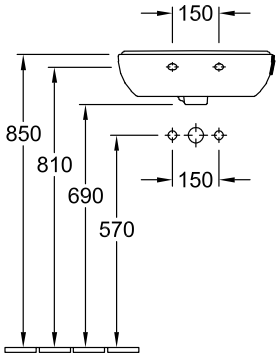
150
850
810
690
570
150

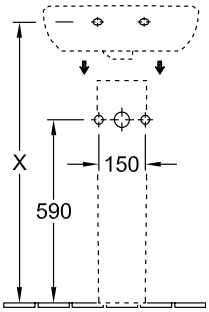
X
590
150

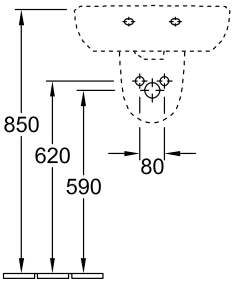
850
620
590
80

52670001

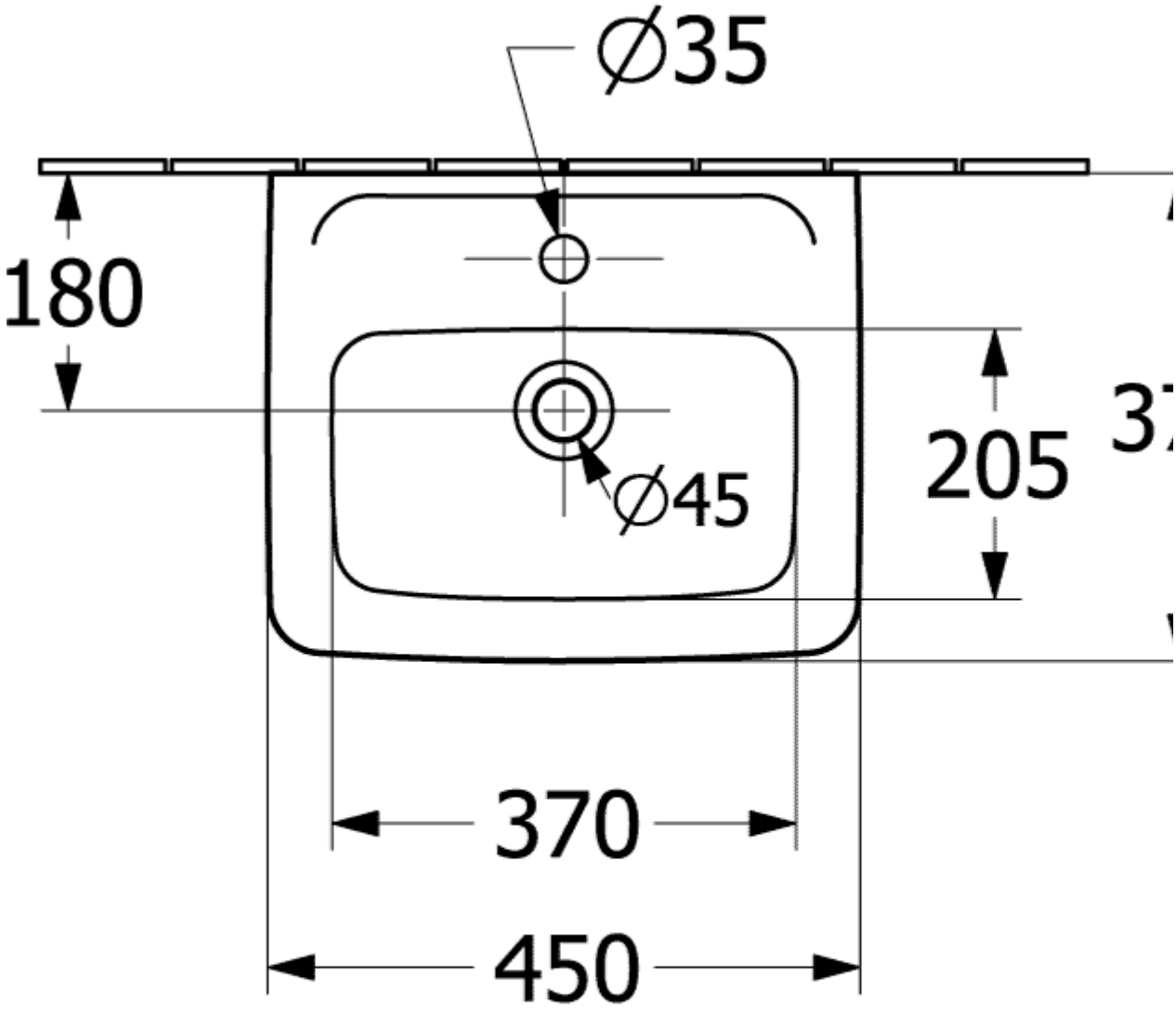

52670001

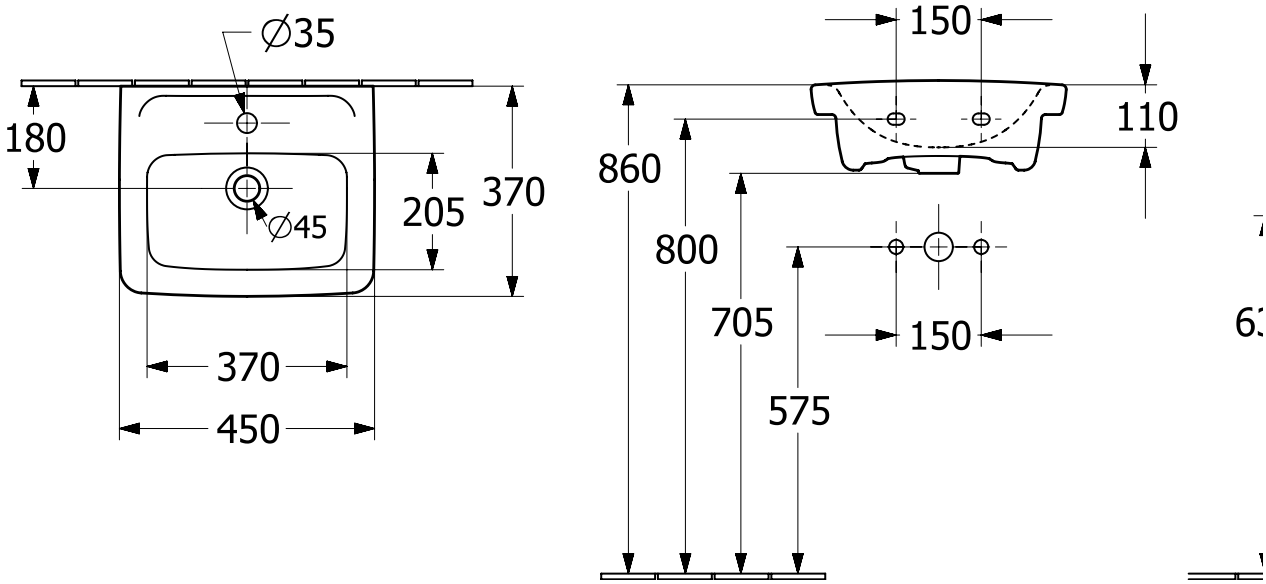

52670001

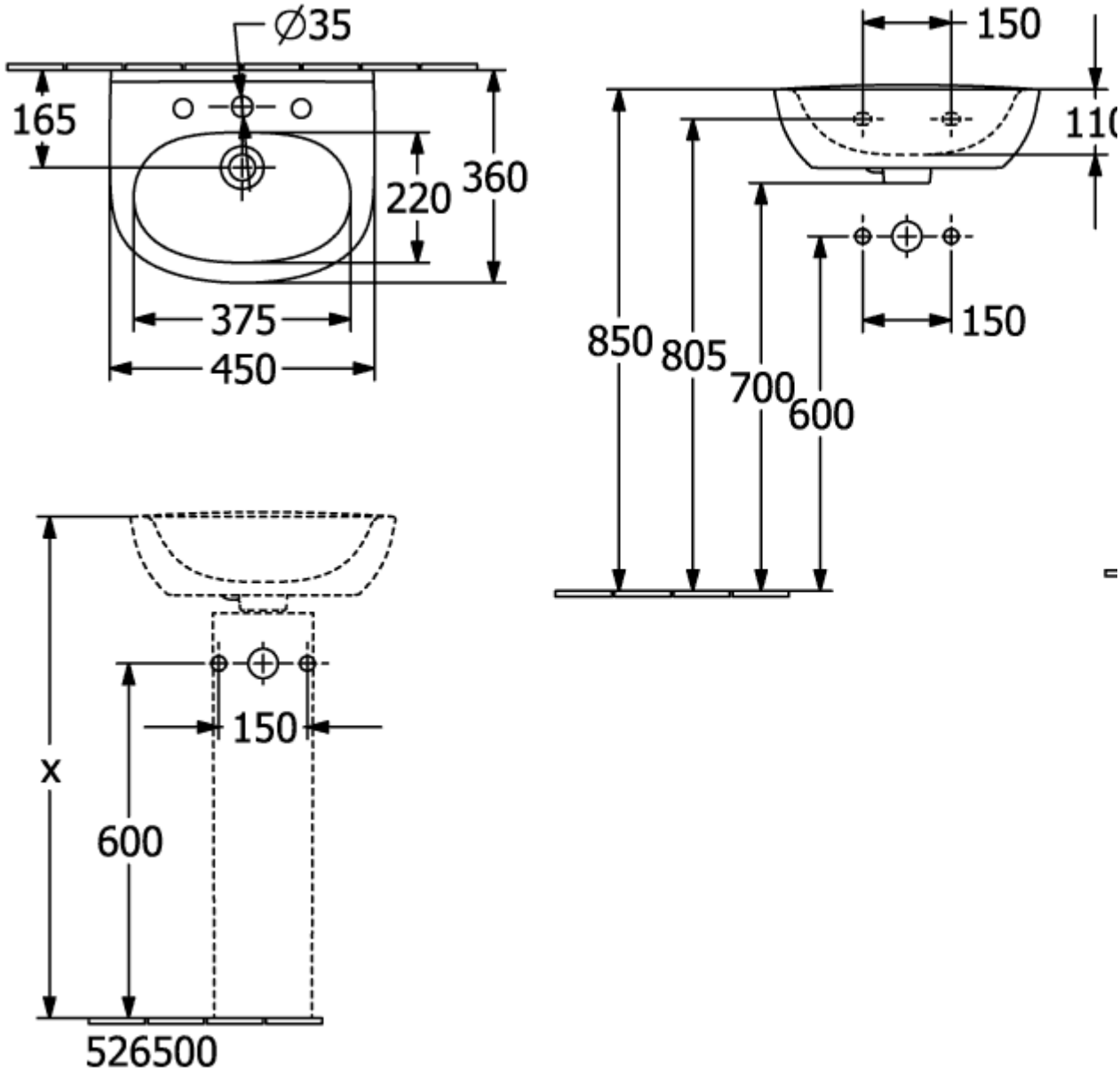
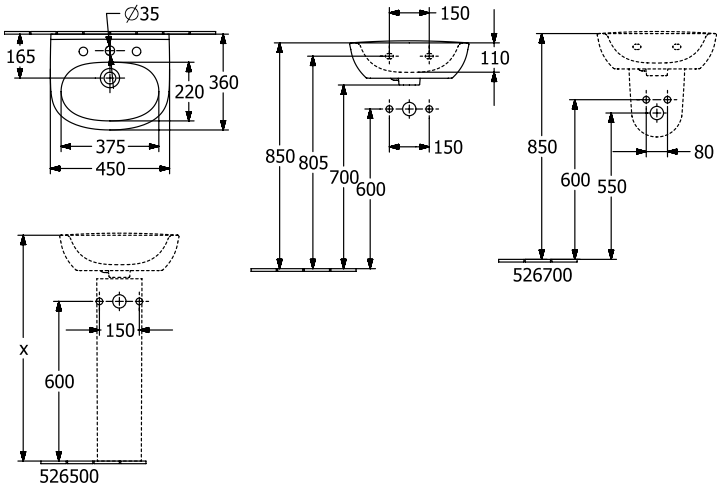
52670001