MORE TO SEE LUSTRO PROSTOKĄTNA

INFORMACJE O PRODUKCIE

Tytuł artykułu	Villeroy & Boch More To See Lustro, 650 x 750 x 20 mm
Numer artykułu	A3106500
Montaż / typ montażu	Montaż ścienny
Zakres dostawy	1 x lustro , 1 x zestaw mocujący
Głębokość w mm	20
Szerokość w mm	650
Wysokość w mm	750
Kolekcja	More To See
Material	Szkło
Kształt	prostokątna
Z oświetleniem	Nie
Nadaje się do inteligentnego domu	Nie

TECHNICAL DRAWINGS

A3106500

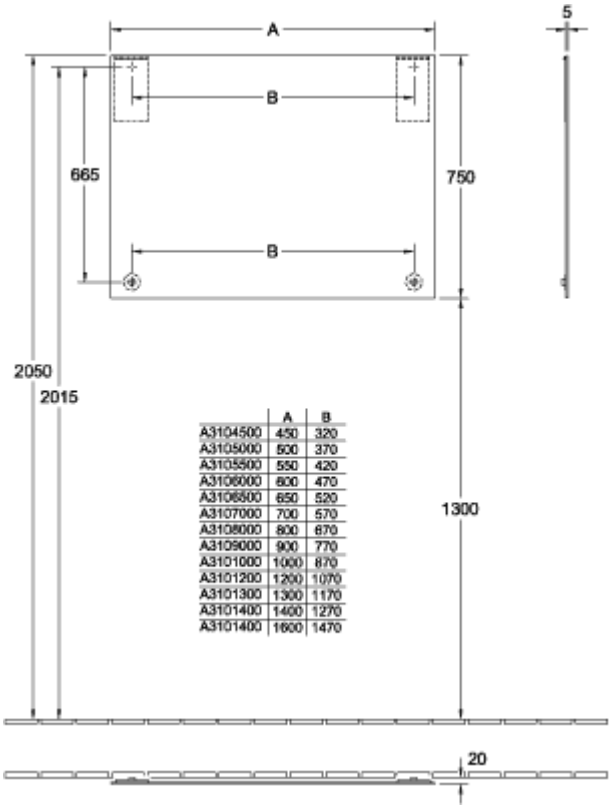

	A	B
A3104500	450	320
A3105000	500	370
A3105500	550	420
A3106000	600	470
A3106500	650	520
A3107000	700	570
A3108000	800	670
A3109000	900	770
A3101000	1000	870
A3101200	1200	1070
A3101300	1300	1170
A3101400	1400	1270
A3101400	1600	1470

A3106500

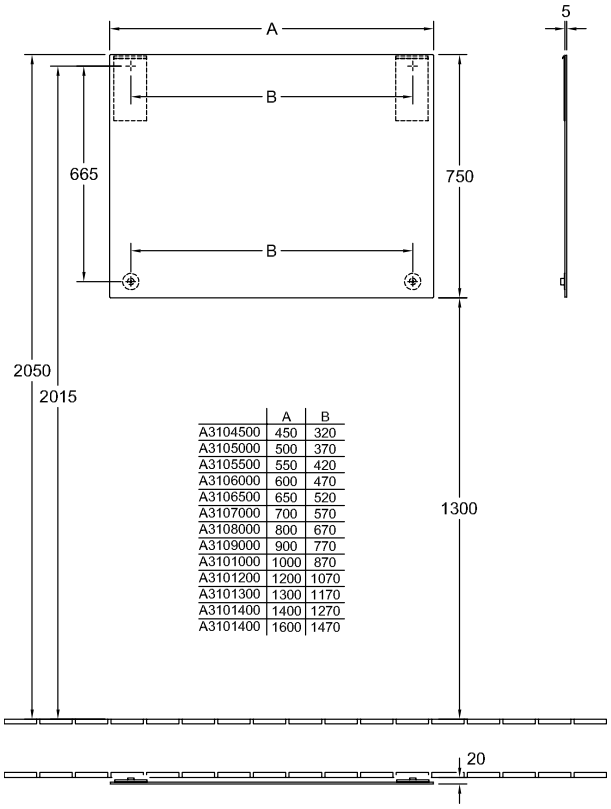

	A	B
A3104500	450	320
A3105000	500	370
A3105500	550	420
A3106000	600	470
A3106500	650	520
A3107000	700	570
A3108000	800	670
A3109000	900	770
A3101000	1000	870
A3101200	1200	1070
A3101300	1300	1170
A3101400	1400	1270
A3101400	1600	1470