VENTICELLO SZAFKA PODUMYWALKOWA PROSTOKĄTNA

INFORMACJE O PRODUKCIE

Tytuł artykułu	Villeroy & Boch Venticello Szafka podumywalkowa, 2 elementy wysuwane, 753 x 590 x 502 mm, Black Matt Lacquer / Black Matt Lacquer
Numer artykułu	A92505PD
Montaż / typ montażu	Montaż ścienny
Rodzaj otwierania	2 elementy wysuwane
Wyposażenie	1 x wysoka szklana przegroda , 2 x niska szklana przegroda 1 x pojemnik na akcesoria L 2 x szuflada
Zakres dostawy	1 x szafka podumywalkowa , 1 x zestaw mocujący
Położenie umywalki	umywalka na środku
Głębokość w mm	502
Szerokość w mm	753
Wysokość w mm	590
Głębokość z uchwytem mm	502
Głębokość bez uchwytu mm	477
Kolekcja	Venticello
Nadaje się do	Zdefiniowane umywalki meblowe
Funkcja	z funkcją SoftClosing
Materiał frontu	MDF
Powierzchnia frontu	Lakier
Materiał korpusu	MDF
Powierzchnia korpusu	Lakier
Materiał płyty zakrywającej	MDF
Inny materiał	Uchwyt: Aluminium
inne powierzchnie	Uchwyt: Miedź, Wersja błyszcząca
Kształt	prostokątna
Określenie koloru	Black Matt Lacquer
Określenie koloru płyty zakrywającej	Black Matt Lacquer
Inne określenia koloru	Uchwyt: Copper
Z oświetleniem	Nie
Nadaje się do inteligentnego domu	Nie

TECHNICAL DRAWINGS

A92505PD

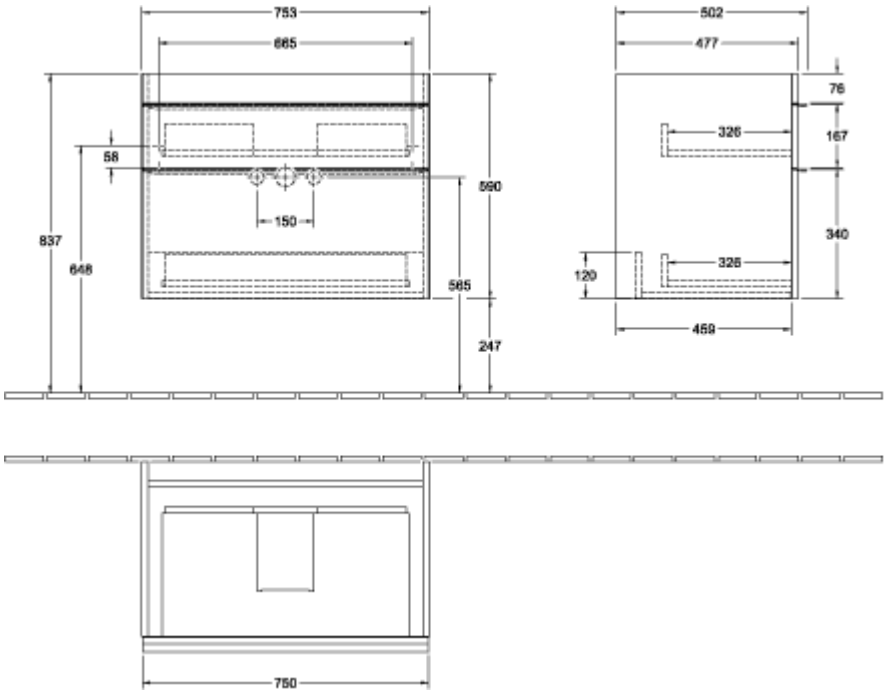
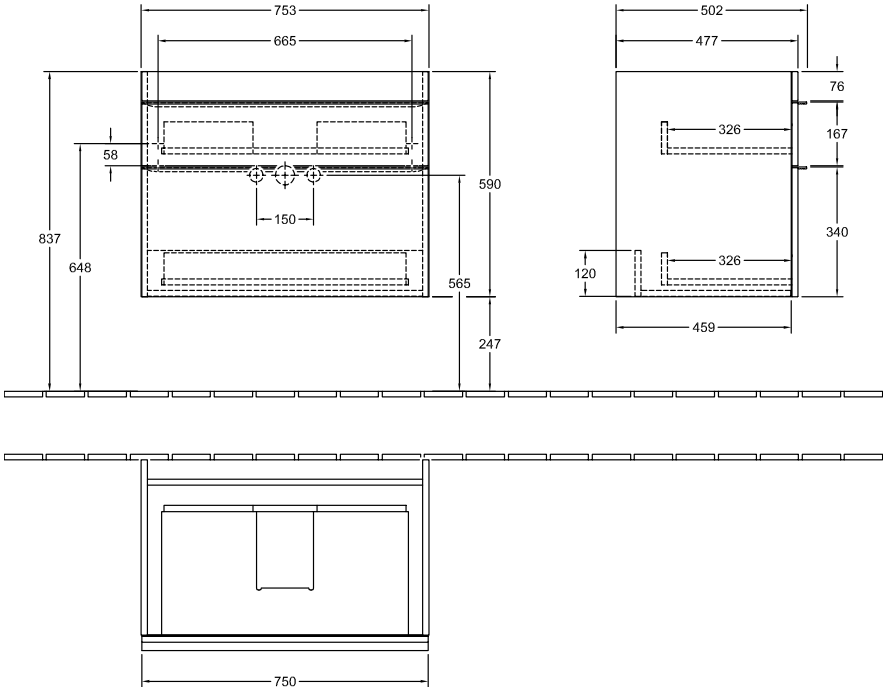
A92505PD