LEGATO SZAFKA PODUMYWALKOWA PROSTOKĄTNA

INFORMACJE O PRODUKCIE

Tytuł artykułu	Villeroy & Boch Legato Szafka podumywalkowa, z oświetleniem, 2 elementy wysuwane, 1200 x 380 x 500 mm, Glossy White / Glossy White
Numer artykułu	B581L0DH
Montaż / typ montażu	Montaż ścienny
Rodzaj otwierania	2 elementy wysuwane
Wyposażenie	2 x wysoka szklana przegroda , 4 x niska szklana przegroda 2 x pojemnik na akcesoria L 2 x szuflada z powierzchnią antypoślizgową
Zakres dostawy	1 x szafka podumywalkowa , 1 x zestaw mocujący
Położenie umywalki	umywalka z prawej strony
Mebel z otworem na armaturę	Otwór pod armaturę wstępnie wywiercony fabrycznie
Głębokość w mm	500
Szerokość w mm	1200
Wysokość w mm	380
Kolekcja	Legato
Nadaje się do	Zdefiniowane umywalki stojące na blacie
Funkcja	• z funkcją SoftClosing • z oświetleniem
Materiał frontu	MDF
Powierzchnia frontu	Folia akrylowa
Materiał korpusu	MDF
Powierzchnia korpusu	Folia akrylowa
Materiał płyty zakrywającej	Płyta wiórowa
Kształt	prostokątna
Określenie koloru	Glossy White
Określenie koloru płyty zakrywającej	Glossy White
Z oświetleniem	Tak
Nadaje się do inteligentnego domu	Nie

TECHNICAL DRAWINGS

B581L0DH

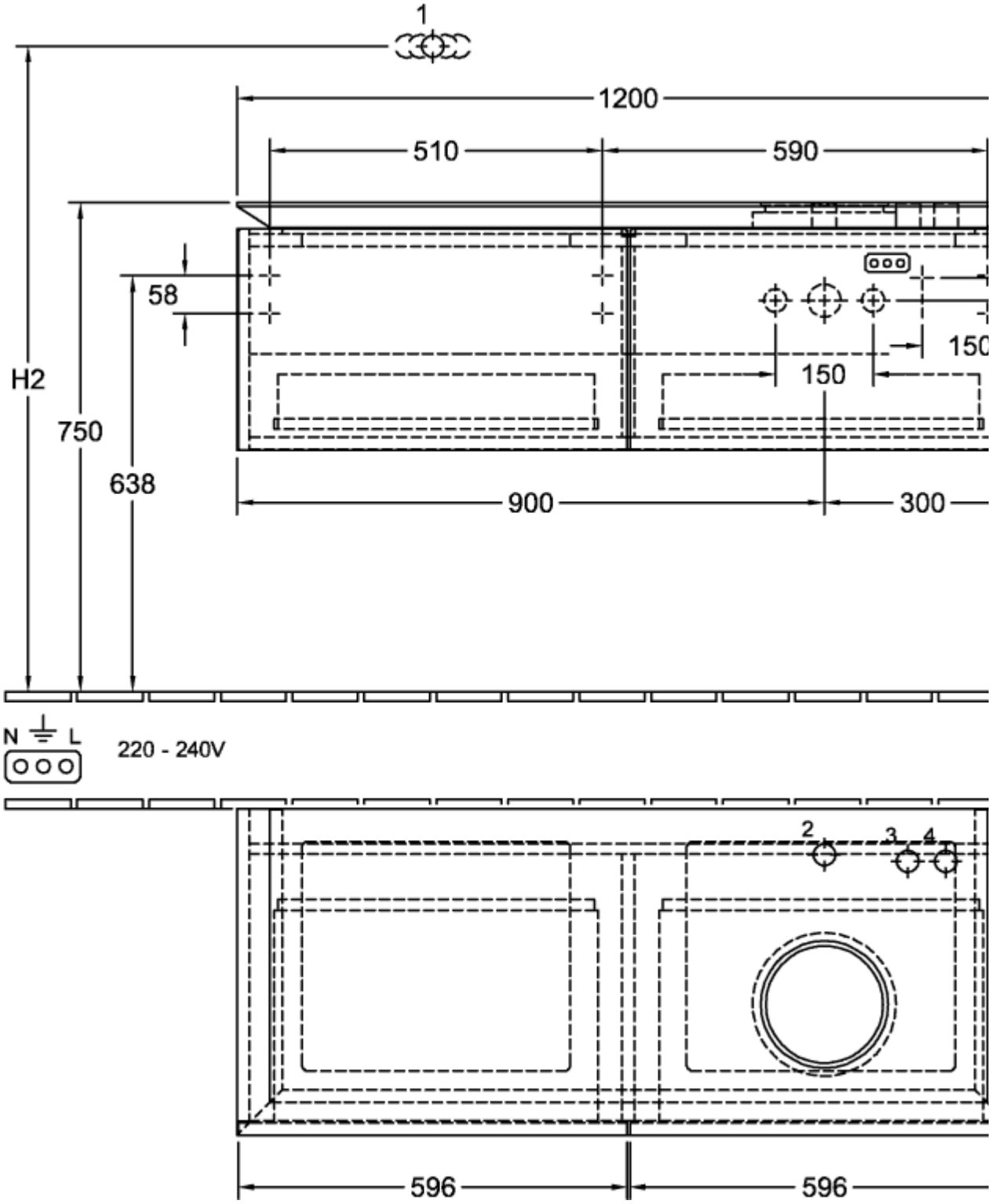

B581L0DH

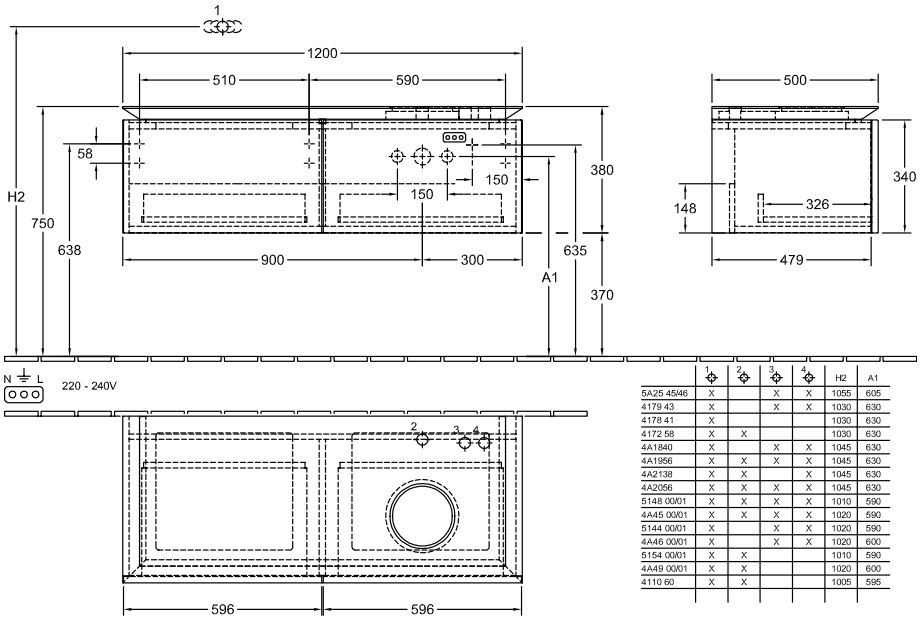

	1	2	3	4	H2	A1
5A25 45/46	X		X	X	1055	605
4179 43	X		X	X	1030	630
4178 41	X				1030	630
4172 58	X	X			1030	630
4A1840	X		X	X	1045	630
4A1956	X	X	X	X	1045	630
4A2138	X	X		X	1045	630
4A2056	X	X	X	X	1045	630
5148 00/01	X	X	X	X	1010	590
4A45 00/01	X	X	X	X	1020	590
5144 00/01	X		X	X	1020	590
4A46 00/01	X		X	X	1020	600
5154 00/01	X	X			1010	590
4A49 00/01	X	X			1020	600
4110 60	X	X			1005	595