COLLARO SZAFKA PODUMYWALKOWA PROSTOKĄTNA

INFORMACJE O PRODUKCIE

Tytuł artykułu	Villeroy & Boch Collaro Szafka podumywalkowa, 4 elementy wysuwane, 1154 x 546 x 444 mm, Glossy White
Numer artykułu	C01200DH
Montaż / typ montażu	Montaż ścienny
Rodzaj otwierania	4 elementy wysuwane
Wyposażenie	2 x wysoka szklana przegroda , 4 x niska szklana przegroda 2 x pojemnik na akcesoria L 4 x szuflada z powierzchnią antypoślizgową
Zakres dostawy	1 x szafka podumywalkowa , 1 x zestaw mocujący
Położenie umywalki	umywalka na środku
Głębokość w mm	444
Szerokość w mm	1154
Wysokość w mm	546
Kolekcja	Collaro
Informacje o armaturze/otworze pod armaturę	umywalka meblowa 4A33 C4 możliwa tylko w połączeniu z zaworem push-open
Nadaje się do	Zdefiniowane umywalki meblowe
Funkcja	z funkcją SoftClosing
Materiał frontu	MDF
Powierzchnia frontu	Folia akrylowa
Materiał korpusu	MDF
Powierzchnia korpusu	Folia akrylowa
Inny materiał	Uchwyt: Aluminium
inne powierzchnie	Uchwyt: Lakier, Matowy
Kształt	prostokątna
Określenie koloru	Glossy White
Inne określenia koloru	Uchwyt: White Matt
Z oświetleniem	Nie
Nadaje się do inteligentnego domu	Nie

TECHNICAL DRAWINGS

C01200DH

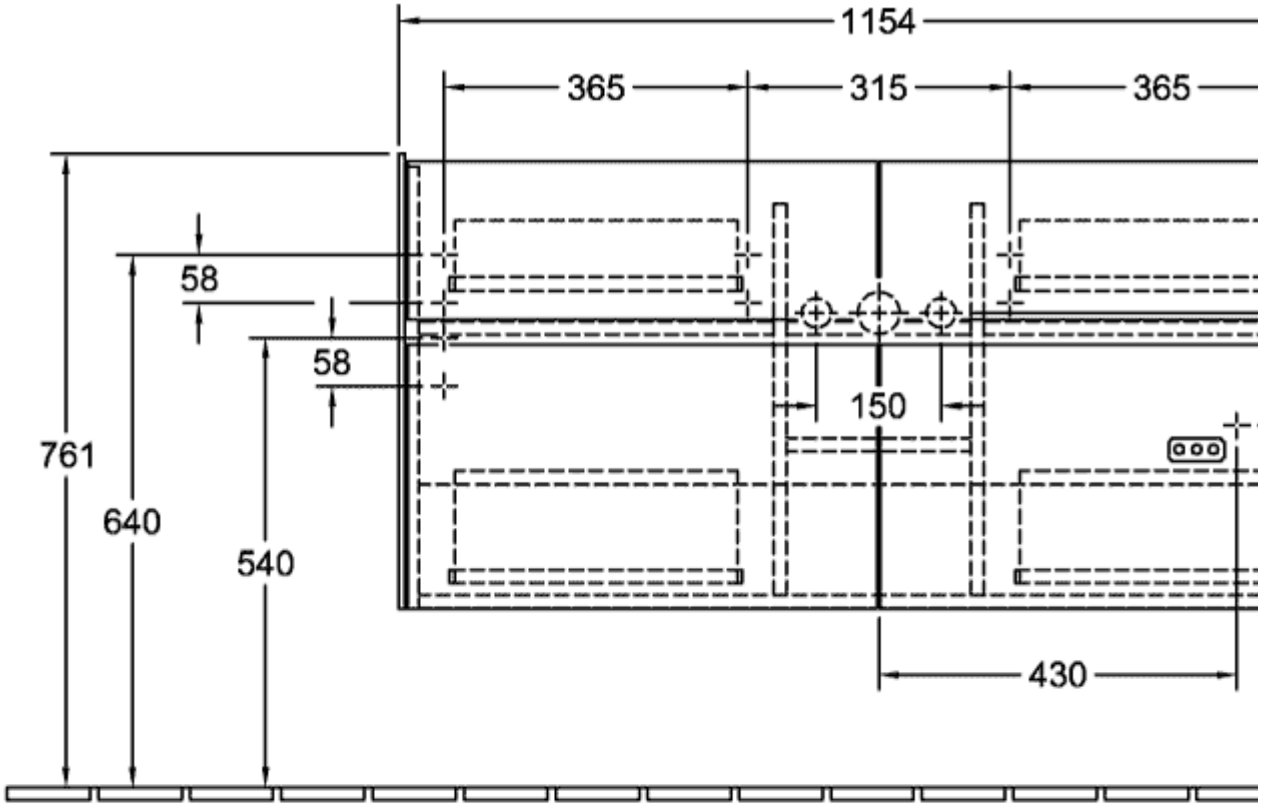

220 - 240V

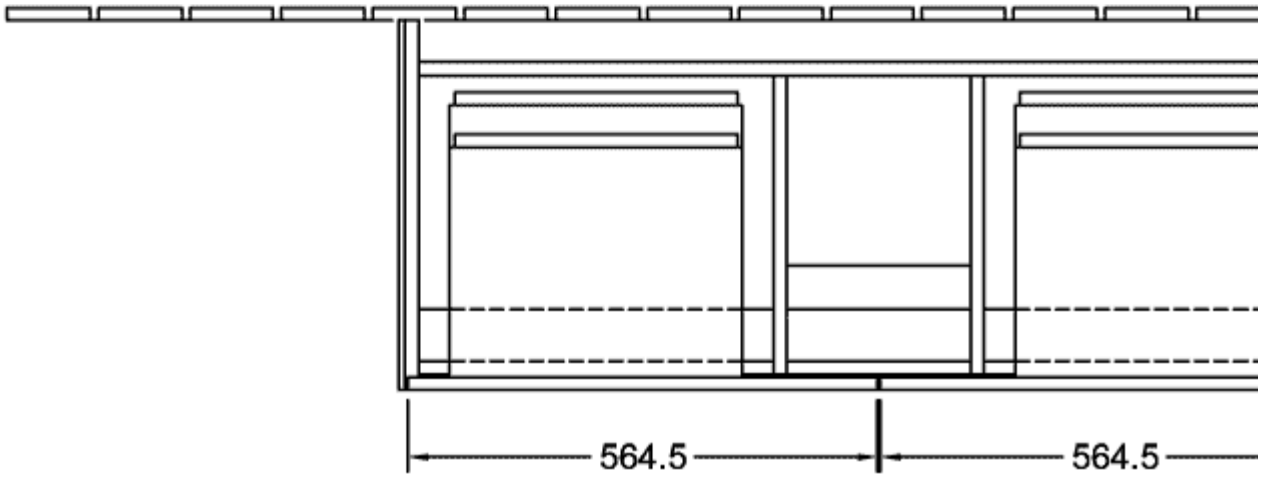

C01200DH

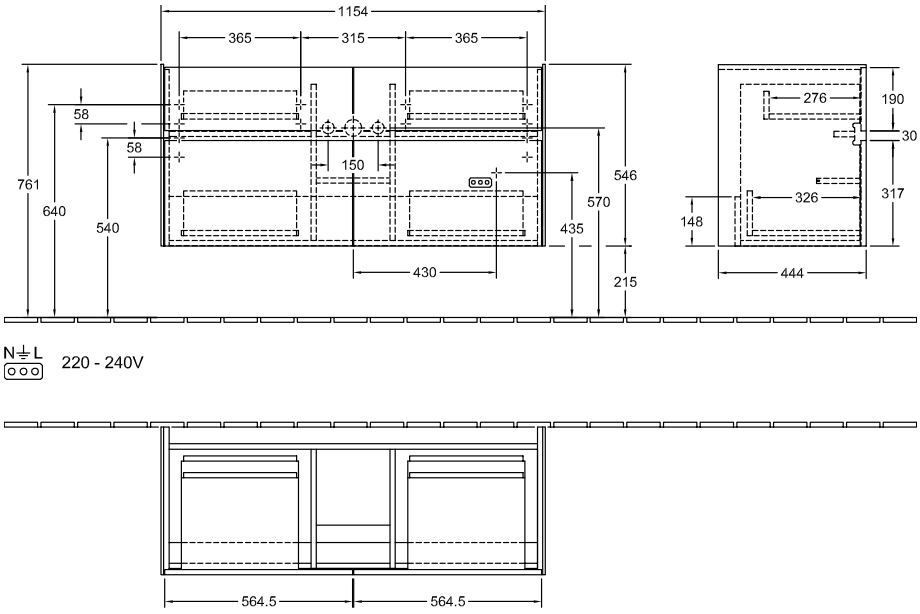
1154
365
315
365
58
58
150
761
640
540
546
570
435
430
215
276
190
30
326
317
148
444
N L
220 - 240V
564.5
564.5