FINION SZAFKA PODUMYWALKOWA PROSTOKĄTNA

INFORMACJE O PRODUKCIE

Tytuł artykułu	Villeroy & Boch Finion Szafka podumywalkowa, z oświetleniem, 2 elementy wysuwane, 796 x 591 x 498 mm, Olive Matt Lacquer
Numer artykułu	G01000GM
Montaż / typ montażu	Montaż ścienny
Rodzaj otwierania	2 elementy wysuwane
Wyposażenie	1 x wysoka szklana przegroda , 2 x szuflada z powierzchnią antypoślizgową 3 x niska szklana przegroda 1 x pojemnik na akcesoria S 1 x pojemnik na akcesoria M
Zakres dostawy	1 x szafka podumywalkowa , 1 x zestaw mocujący
Położenie umywalki	umywalka na środku
Położenie elementu regałowego	bez
Głębokość w mm	498
Szerokość w mm	796
Wysokość w mm	591
Kolekcja	Finion
Nadaje się do	Zdefiniowane umywalki meblowe
Funkcja	• z funkcją SoftClosing • z oświetleniem • z funkcją push-to-open
Materiał frontu	MDF
Powierzchnia frontu	Lakier
Materiał korpusu	MDF
Powierzchnia korpusu	Lakier
Kształt	prostokątna
Określenie koloru	Olive Matt Lacquer
Z oświetleniem	Tak
Nadaje się do inteligentnego domu	Nie

TECHNICAL DRAWINGS

G01000GM

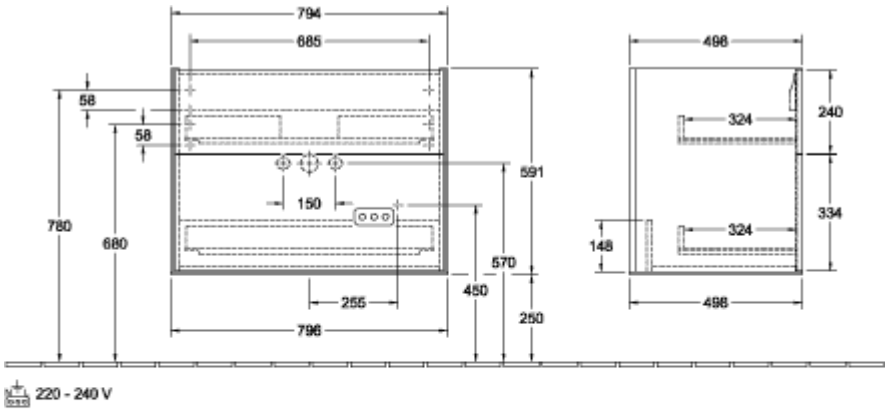

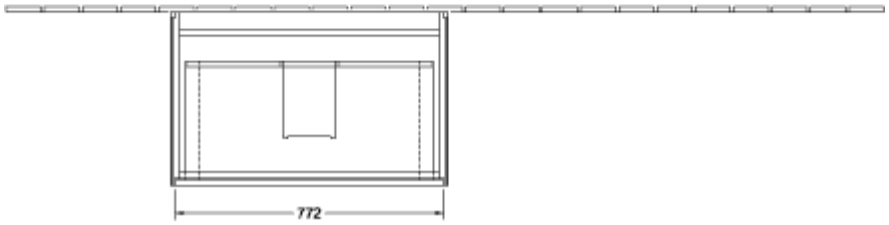
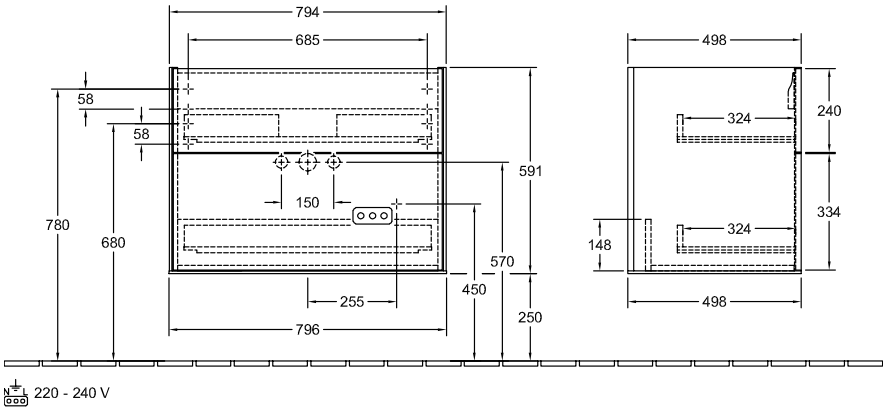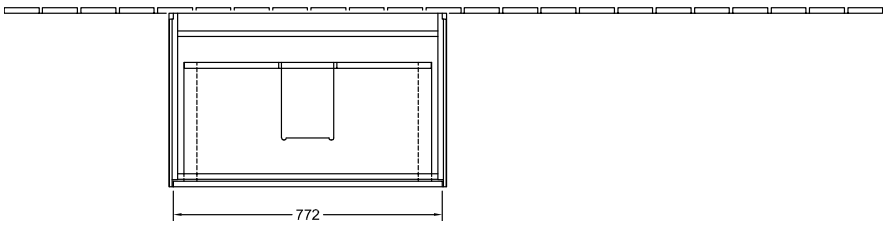
G01000GM