DODATKI ZESTAW ODPŁYWOWO-PRZELEWOWY TEMPOPLEX PLUS

INFORMACJE O PRODUKCIE

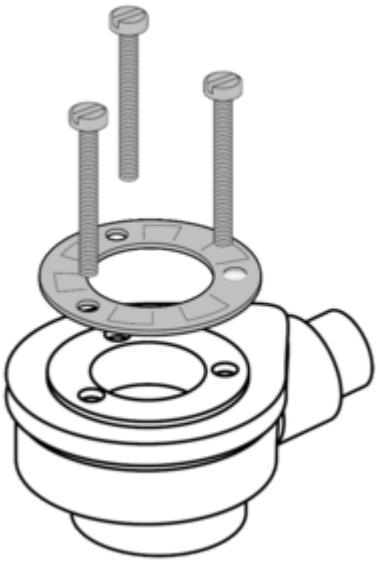

Tytuł artykułu	Villeroy & Boch Dodatki Zestaw odpływowo-przelewowy Tempoplex Plus, 140 x 270 x 140 mm
Numer artykułu	U90881299
Zakres dostawy	1 x odpływ
Głębokość w mm	270
Szerokość w mm	140
Wysokość w mm	140
Kolekcja	Dodatki