LOOP & FRIENDS WANNA SPECJALNA SPECJALNY KSZTAŁT

INFORMACJE O PRODUKCIE

Tytuł artykułu	Villeroy & Boch Loop & Friends Wanna specjalna SQUARE, 1750 x 1350 mm, Weiss Alpin
Numer artykułu	UBA175LFS9REV-01
Montaż / typ montażu	Montaż narożny
Zakres dostawy	1 x wanna o specjalnym kształcie
Długość w mm	1750
Szerokość w mm	1350
Wysokość w mm	465
Głębokość wewnętrzna	440
Kolekcja	Loop & Friends
Material	Akryl
Nazwa koloru	Weiss Alpin
Z przelewem	Tak
Liczba osób	2
Kształt	specjalny kształt
Określenie koloru	Weiss Alpin
Z hamowaniem poślizgu	Nie
Odpływ/odpływ	odpływ środkowy
Forma wewnętrzna	Trapez
SilentFlow	Nie

TECHNICAL DRAWINGS

UBA175LFS9REV-01

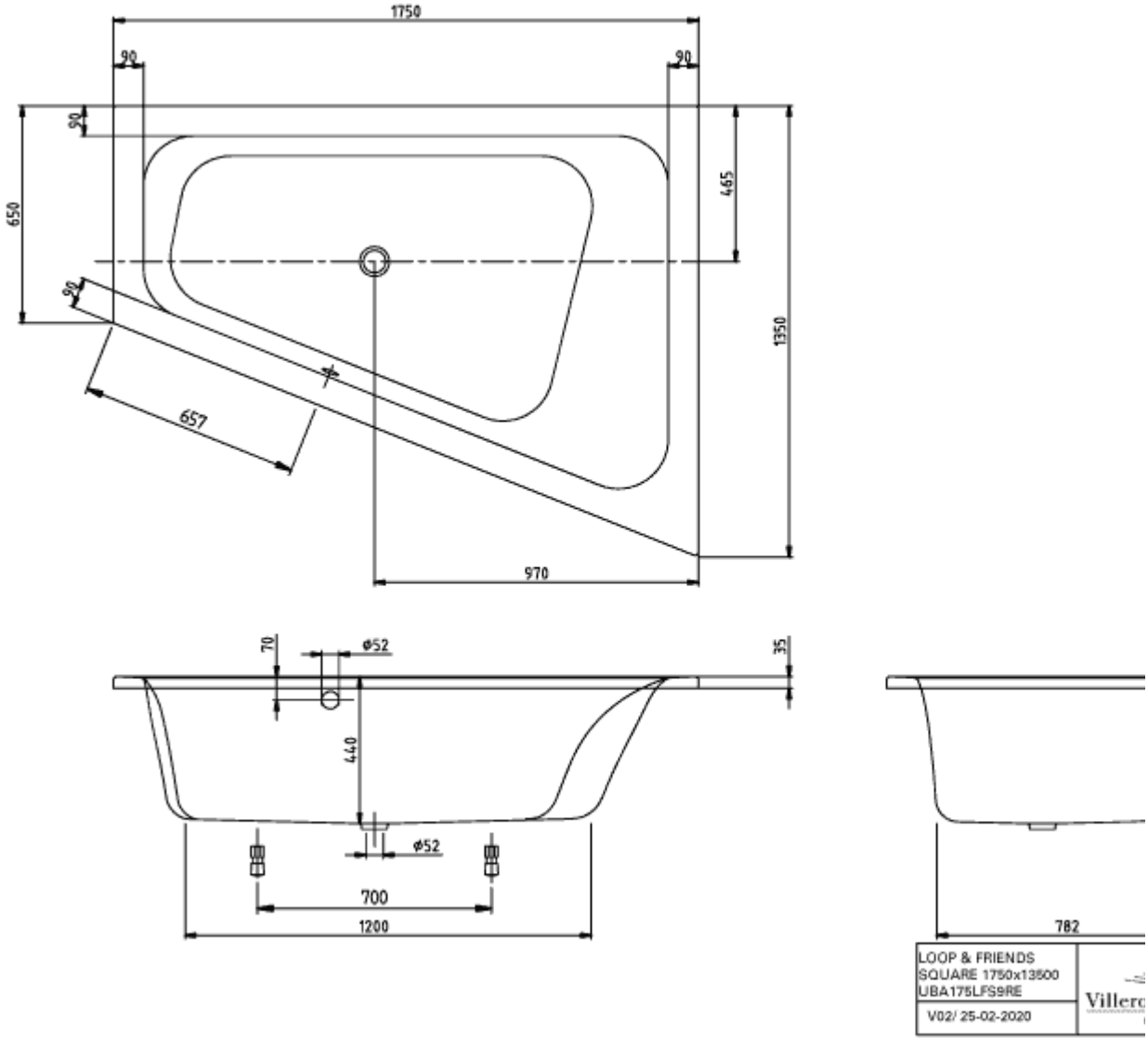
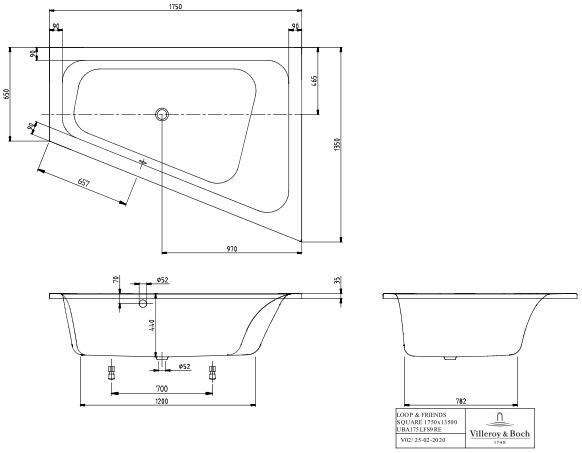
UBA175LFS9REV-01