ARCHITECTURA BRODZIK PROSTOKĄTNY PROSTOKĄTNA

INFORMACJE O PRODUKCIE

Tytuł artykułu	Villeroy & Boch Architectura Brodzik prostokątny, 1200 x 750 x 15 mm, Weiss Alpin
Numer artykułu	UDA1275ARA215GV-01
Montaż / typ montażu	Wersja stawiana na blat, Montaż narożny|Montaż na równi z podłogą|Montaż na cokole
Wskazówki montażowe	W przypadku serii MetalRim z wysokością rantu 15 mm, zalecamy zastosowanie uszczelnienia zespolonego w obrębie konstrukcji posadzki pod brodzikiem, zgodnie z normą ETAG 022, aby wykluczyć zawilgocenie konstrukcji posadzki., Od wielkości 1400 x 900 wymagane są po dwie podpory (U82990000).| W przypadku zastosowania zestawu odpływowego Viega nr katal. 634 100 wysokość montażu brodzika można zmniejszyć o 30 mm. Uwaga: Ten zestaw odpływowy nie jest zgodny z normą EN 274.
Zakres dostawy	1 x brodzik prostokątny , 1 x pokrywa odpływu w kolorze białym alpejskim (01), w przypadku barw matowych pokrywa odpływu w pasujących kolorach matowych.
Długość w mm	1200
Szerokość w mm	750
Wysokość w mm	15
Głębokość wewnętrzna	14
Kolekcja	Architectura
Material	Akryl
Nazwa koloru	Weiss Alpin
Inny materiał	Osłona odpływu: Akryl
inne powierzchnie	Osłona odpływu: Wersja błyszcząca
Kształt	prostokątna
Określenie koloru	Weiss Alpin
Inne określenia koloru	Osłona odpływu: Weiss Alpin
Powierzchnia antybakteryjna (z AntiBac)	Nie
Łatwe czyszczenie powierzchni (CeramicPlus)	Nie
Z hamowaniem poślizgu	Tak

TECHNICAL DRAWINGS

UDA1275ARA215GV-01

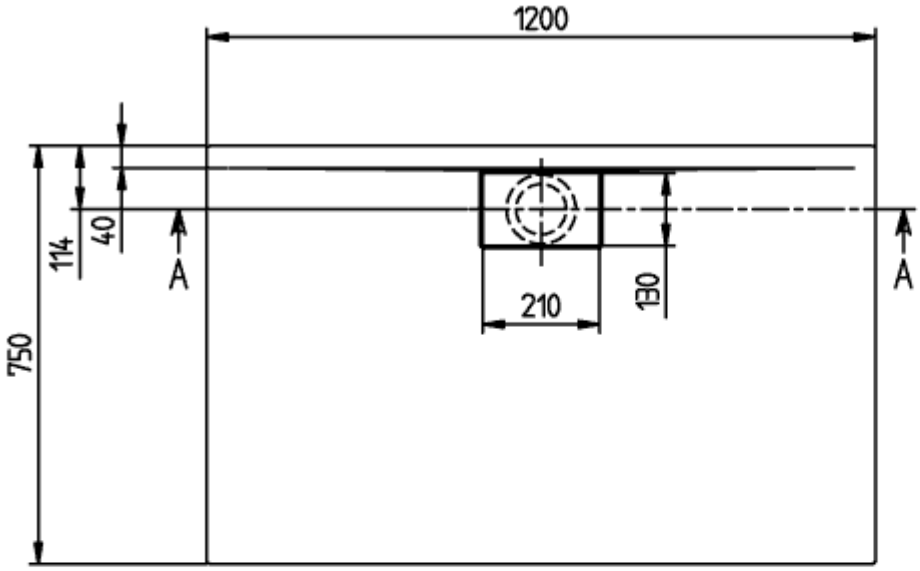

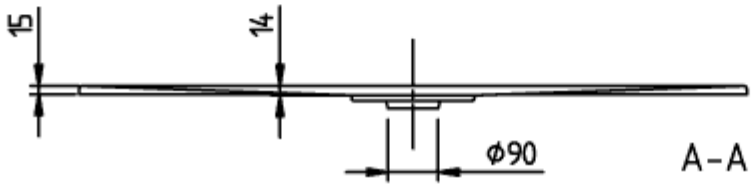

ARCHITECTURA METAL
RIM 1200x750
UDA1275ARA215
V02 / 31-03-2021

UDA1275ARA215GV-01

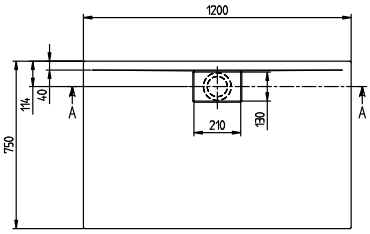

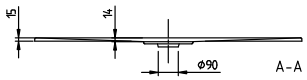

ARCHITECTURA METAL RIM 1200x750 UDA1275ARA215	Villeroy & Boch 1748
V02 / 31-03-2021	