ARCHITECTURA BRODZIK PROSTOKĄTNY PROSTOKĄTNA

INFORMACJE O PRODUKCIE

Tytuł artykułu	Villeroy & Boch Architectura Brodzik prostokątny, 1600 x 750 x 48 mm, Weiss Alpin
Numer artykułu	UDA1675ARA248V-01
Montaż / typ montażu	Wersja stawiana na blat, Montaż narożny|Montaż na równi z podłogą|Montaż na cokole
Wskazówki montażowe	W przypadku zastosowania zestawu odpływowego Viega nr katal. 634 100 wysokość montażu brodzika można zmniejszyć o 30 mm. Uwaga: Ten zestaw odpływowy nie jest zgodny z normą EN 274., Od wielkości 1400 x 900 wymagane są po dwie podpory (U82990000).
Zakres dostawy	1 x brodzik prostokątny , 1 x pokrywa odpływu w kolorze białym alpejskim (01), w przypadku barw matowych pokrywa odpływu w pasujących kolorach matowych.
Długość w mm	1600
Szerokość w mm	750
Wysokość w mm	48
Głębokość wewnętrzna	15
Kolekcja	Architectura
Material	Akryl
Nazwa koloru	Weiss Alpin
Inny materiał	Osłona odpływu: Akryl
inne powierzchnie	Osłona odpływu: Wersja błyszcząca
Kształt	prostokątna
Określenie koloru	Weiss Alpin
Inne określenia koloru	Osłona odpływu: Weiss Alpin
Powierzchnia antybakteryjna (z AntiBac)	Nie
Łatwe czyszczenie powierzchni (CeramicPlus)	Nie
Z hamowaniem poślizgu	Nie

TECHNICAL DRAWINGS

UDA1675ARA248V-01

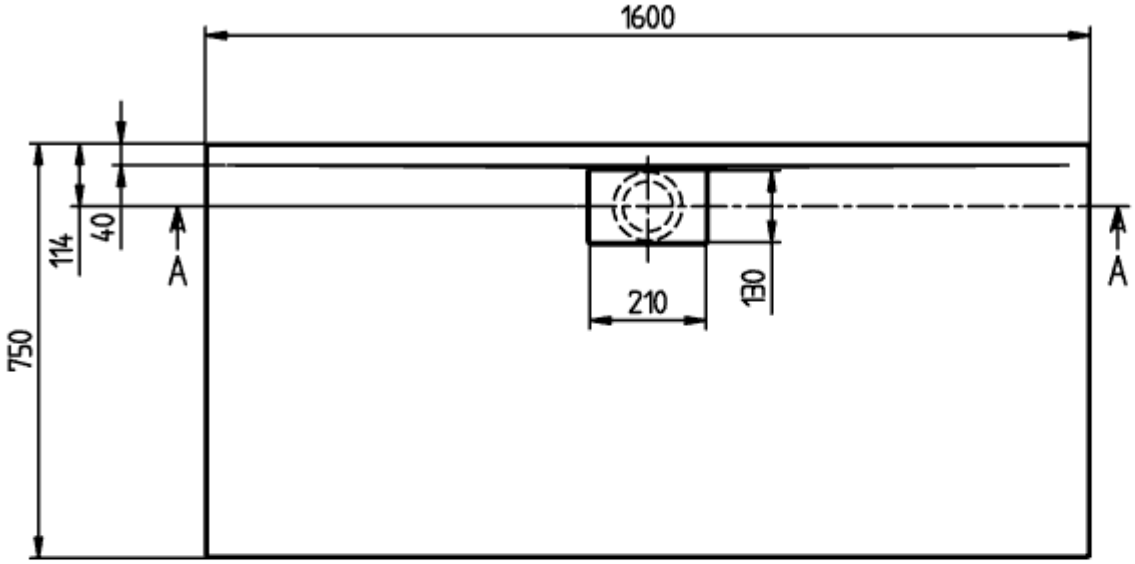

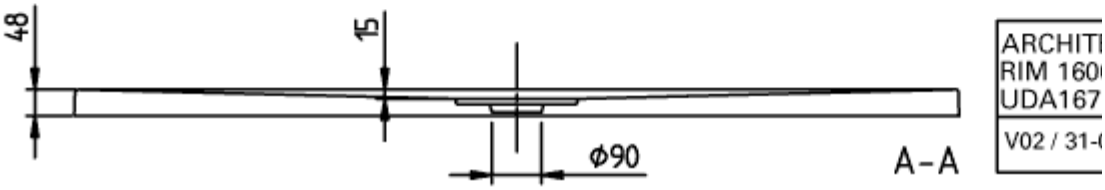

UDA1675ARA248V-01

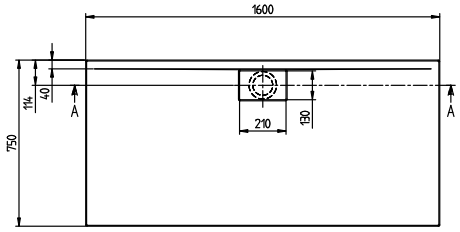

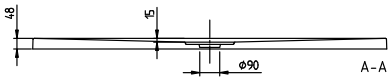

ARCHITECTURA METAL RIM 1600x750 UDA1675ARA248	Villeroy & Boch 1748
V02 / 31-03-2021	