VENTICELLO UMYWALKA MEBLOWA PROSTOKĄTNA

INFORMACJE O PRODUKCIE

Tytuł artykułu	Villeroy & Boch Venticello Umywalka meblowa, 1200 x 500 x 175 mm, Stone White CeramicPlus, z przelewem
Numer artykułu	4104CLRW
Montaż / typ montażu	Montaż ścienny
Zakres dostawy	1 x umywalka meblowa
Głębokość w mm	500
Szerokość w mm	1200
Wysokość w mm	175
Głębokość wewnętrzna	120
Kolekcja	Venticello
Nadaje się do	Armatura 3-otworowa, Pasujące meble Villeroy & Boch
Material	Ceramika sanitarna
surface	Matowy
Nazwa koloru	Stone White CeramicPlus
Z przelewem	Tak
Kształt	prostokątna
Określenie koloru	Stone White
Powierzchnia antybakteryjna (z AntiBac)	Nie
Łatwe czyszczenie powierzchni (CeramicPlus)	Tak
Liczba wybitych otworów na armaturę	1
Liczba zaznaczonych otworów na armaturę	2
Liczba misek	1

TECHNICAL DRAWINGS

4104CLRW

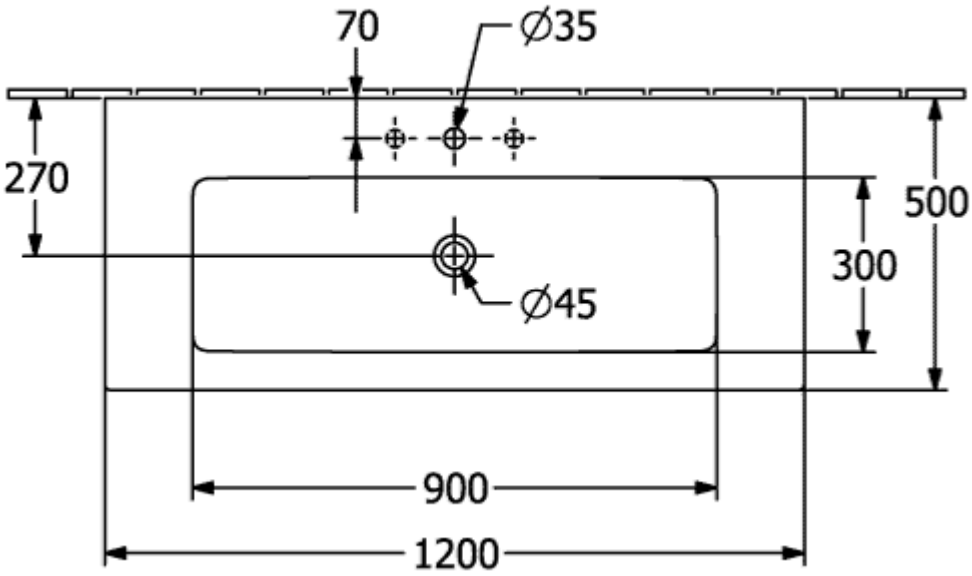
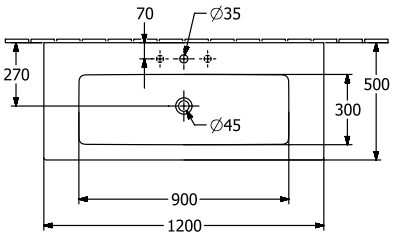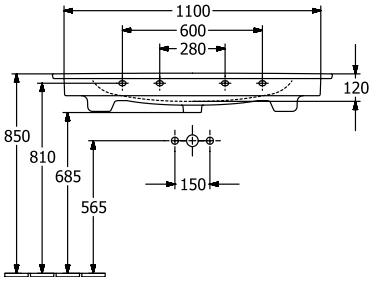
4104CLRW