MY NATURE UMYWALKA STOJĄCA NA BLACIE OWALNA

INFORMACJE O PRODUKCIE

Tytuł artykułu	Villeroy & Boch My Nature Umywalka stojąca na blacie, 610 x 360 x 150 mm, Weiss Alpin CeramicPlus, bez przelewu
Numer artykułu	411060R1
Montaż / typ montażu	Wersja stawiana na blat
Zakres dostawy	1 x umywalka stojąca na blacie , 1 x niezamykany zawór odpływowy z ceramiczną pokrywą zaworu 1 x zestaw mocujący
Głębokość w mm	360
Szerokość w mm	610
Wysokość w mm	150
Głębokość wewnętrzna	105
Kolekcja	My Nature
Informacje o armaturze/otworze pod armaturę	Uwaga: w modelach bez funkcji przelewu należy zastosować niezamykany zawór odpływowy
Nadaje się do	Pasujące meble Villeroy & Boch
Material	Ceramika sanitarna
surface	Wersja błyszcząca
Nazwa koloru	Weiss Alpin CeramicPlus
Z przelewem	Nie
Kształt	owalna
Określenie koloru	Weiss Alpin
Powierzchnia antybakteryjna (z AntiBac)	Nie
Łatwe czyszczenie powierzchni (CeramicPlus)	Tak
Spód umywalki	Nieszlifowany
Liczba misek	1

TECHNICAL DRAWINGS

411060R1

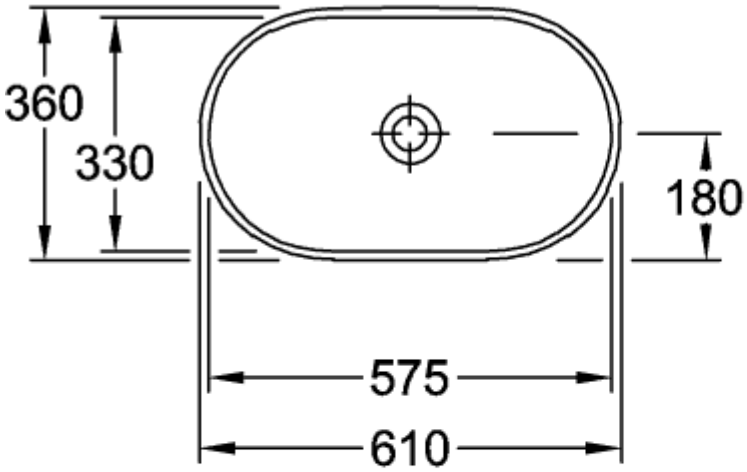

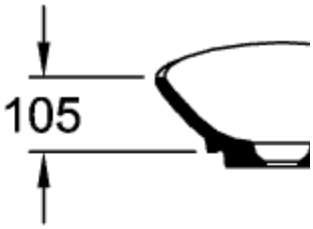

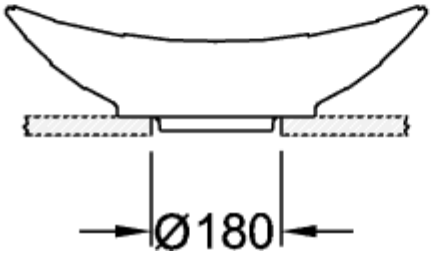

411060R1

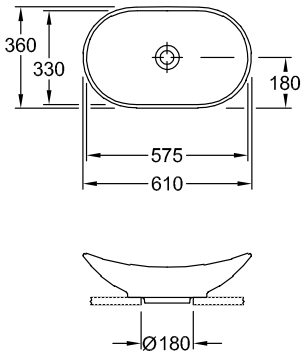

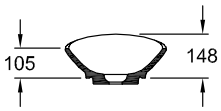

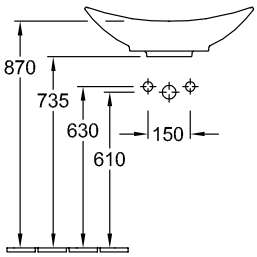

411060R1

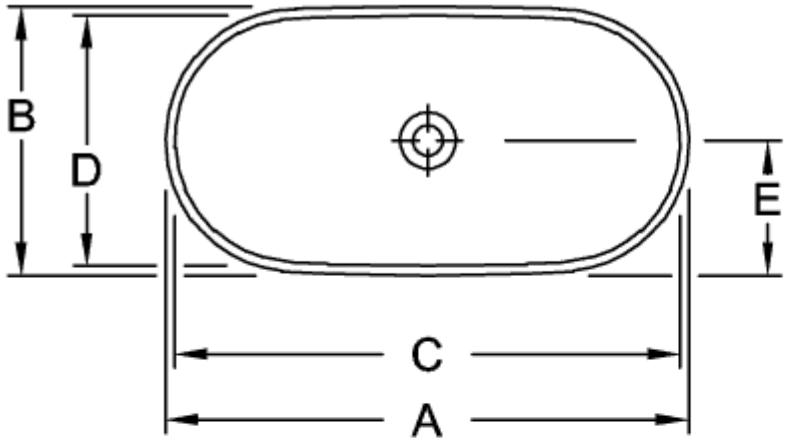

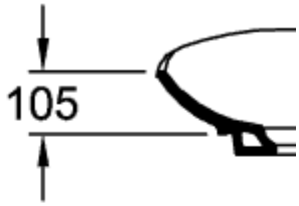

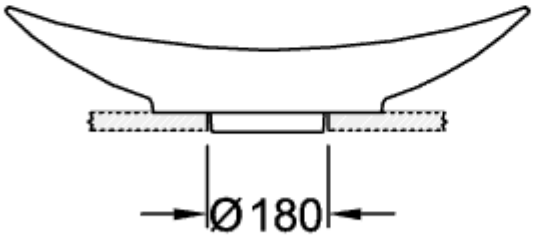

	A	B	C	D	E	F
4110 60	610	360	575	330	180	150
4110 80	810	410	785	380	205	160

411060R1

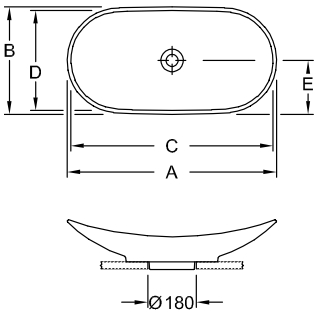

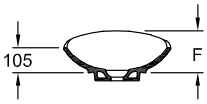

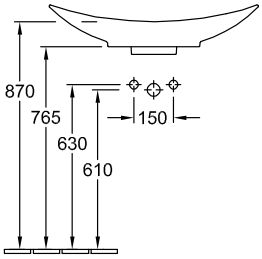

	A	B	C	D	E	F
4110 60	610	360	575	330	180	150
4110 80	810	410	785	380	205	160