O.NOVO MISKA WC LEJOWA DO WC-KOMPAKTU OWALNA

INFORMACJE O PRODUKCIE

Tytuł artykułu	Villeroy & Boch O.novo Miska WC lejowa do WC-kompaktu, stojący, Weiss Alpin
Numer artykułu	56611001
Montaż / typ montażu	Stojący
Zakres dostawy	1 x miska WC lejowa , 1 x zestaw mocujący
Głębokość w mm	650
Szerokość w mm	360
Wysokość w mm	400
Kolekcja	O.novo
Nadaje się do	Spłuczka nasadzana
Innowacyjna technika spłukiwania (z TwistFlush)	Nie
Objętość spłukiwania l	3 / 4,5 l
Podwieszany - stojący na podłodze	stojący
Material	Ceramika sanitarna
surface	Wersja błyszcząca
Nazwa koloru	Weiss Alpin
Kształt	owalna
Określenie koloru	Weiss Alpin
Powierzchnia antybakteryjna (z AntiBac)	Nie
Łatwe czyszczenie powierzchni (CeramicPlus)	Nie
Bez kołnierza wewnętrznego (DirectFlush)	Nie
Typ spłuczki	Miska lejowa
Zintegrowane rozwiązanie dla efektu świeżości (z ViFresh)	Nie
Odpływ/odpływ	odpływ poziomy

TECHNICAL DRAWINGS

56611001

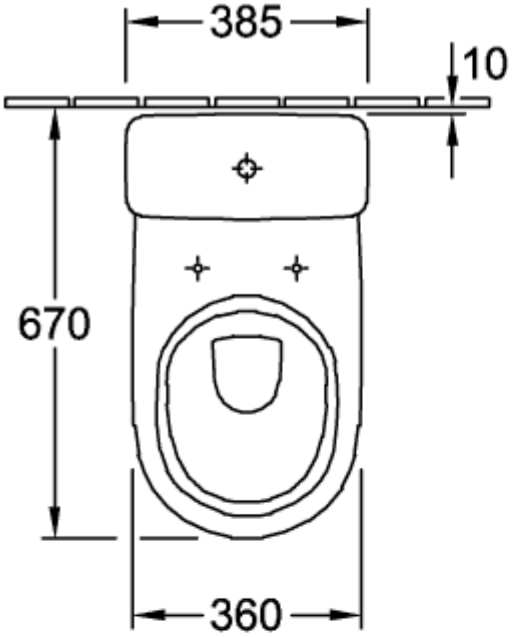

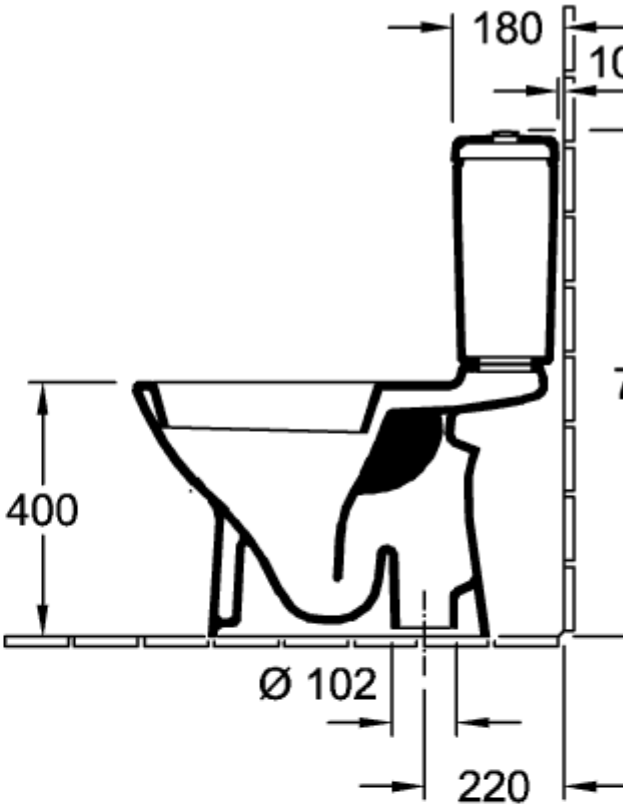

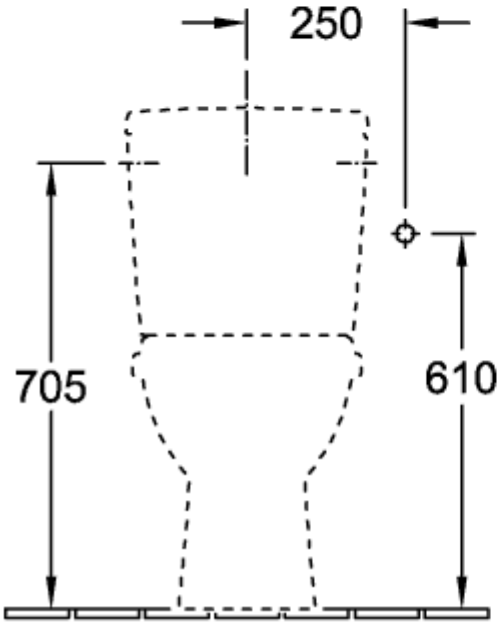

5760-S1 / 21

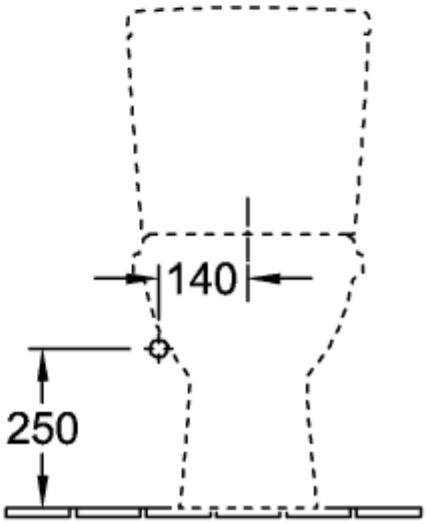

5760-R1

56611001

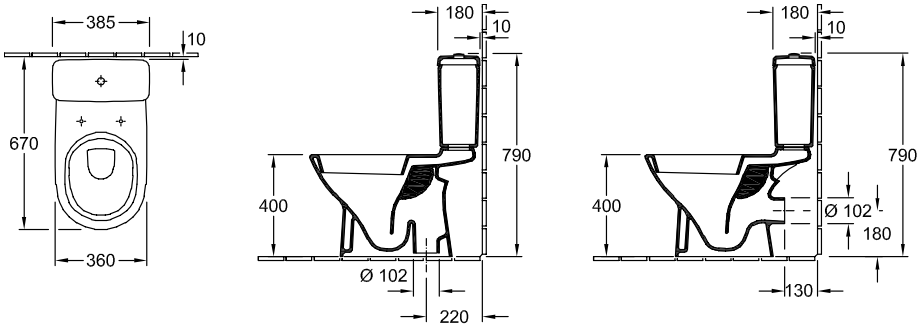

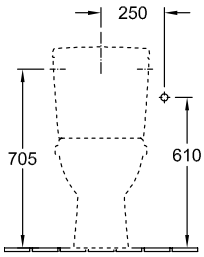

5760-S1 / 21

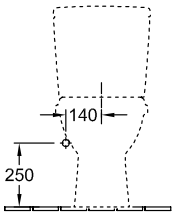

5760-R1

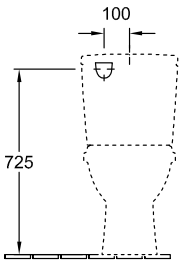

5760-G1